CHEVROLET Tahoe 1999-2002

WEB UPDATE

INT-SL

Made in Canada Rev. B - 01 / 04 / 2009
Web site: http://www.ifar.ca

DATA INTERFACE MODULE FOR SECURITY SYSTEM / REMOTE STARTER.

1 **Make the connections of the INT-SL to the vehicle:**

1.A **Connector 1 (Black):**
Determine the type of installation:
INSTALLATION WITH DATA-LINK
INSTALLATION WITHOUT DATA-LINK

1.B **Connector 2 (White):**
Make the connections

2 Press and hold the programming button. Plug in the **connector 1** in the INT-SL interface.

3 The LED will turn on, indicating the beginning of programming.

4 Plug the **connector 2** into the INT-SL interface.

WARNING: Connector 2 can be easily plugged in backwards.

5 While holding the programming button, turn the key to the ignition position.

6 The LED will flash rapidly.

7 Release the programming button.

8 Start the vehicle with the key.

9 The LED will turn off.

10 Turn the key OFF.
The interface is programmed.

FONCTIONNAL IF EQUIPPED

- ☑ Bypass PK3, Passlock or VATS
- ☐ Doorlock Contro
- ☐ Factory Alarm Control (OEM)
- ☐ Trunk Release
- ☐ Door status
- ☐ Heated Seats and Heated Mirrors (Heated seats will turn ON (low power) ONLY if the engine temp is below 0°C (32°F) when remote started.)
- ☐ Rear Defrost
- ☐ Parking Light Control
- ☐ Retained Accessory Power
- ☐ Memory selection Driver 1 and 2 (by Unlock)
- ☐ Start
- ☐ Slidding doors
- ☐ Tach

WITH DATA-LINK

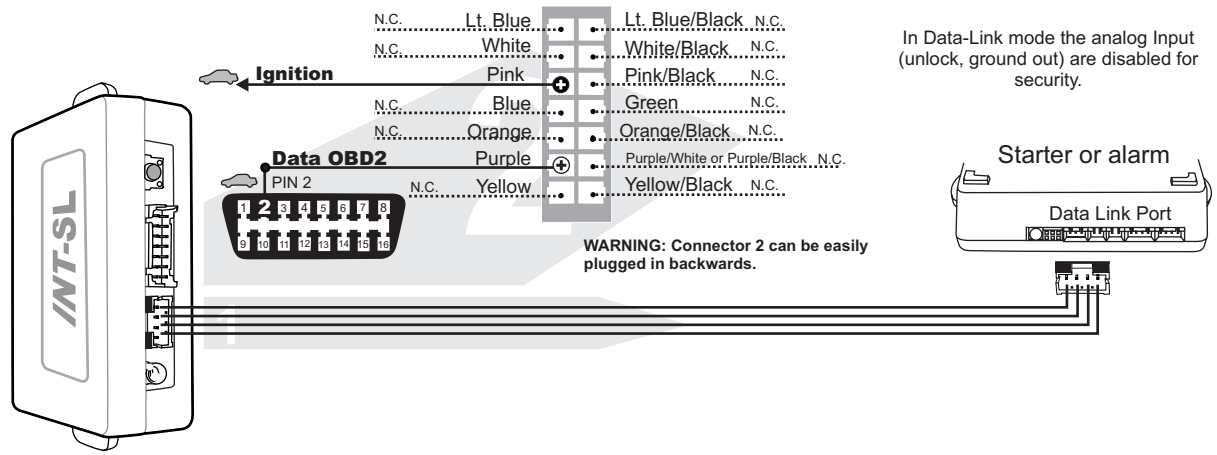

In Data-Link mode the analog Input (unlock, ground out) are disabled for security.

WARNING: Connector 2 can be easily plugged in backwards.

WITHOUT DATA-LINK

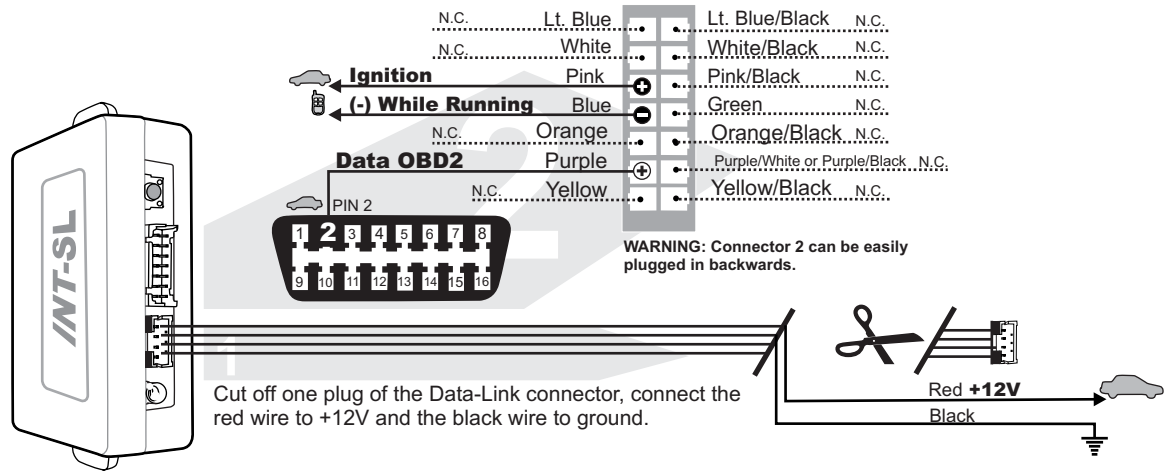

WARNING: Connector 2 can be easily plugged in backwards.

Cut off one plug of the Data-Link connector, connect the red wire to +12V and the black wire to ground.

Connect wire to Remote-Starter/Alarm Connect wire to vehicle ○ OUTPUT ● INPUT

FORTIN ELECTRONIC SYSTEMS

Technical support:
TEL: 514-255-HELP (4357)
FAX: 514-255-1367
Web: www.ifar.ca

Neither the manufacturer or distributor of this module is responsible of damages of any kind indirectly or directly caused by this module, except for the replacement of this module in case of manufacturing defects. This module must be install by qualified technician. This instruction guide may change without notice. Visit www.ifar.ca to get latest version.

Copyright © 2009, FORTIN AUTO RADIO INC ALL RIGHTS RESERVED

CHEVROLET Tahoe 1999-2002

MISE À JOUR PAR INTERNET

INT-SL

Fabriqué au Canada Rev. B - 01 / 04 / 2009
Site internet http://www.ifar.ca

INTERFACE POUR SYSTÈME DE SÉCURITÉ / DÉMARREUR À DISTANCE.

1 **Effectuez les connexions du INT-SL Au véhicule:**

1.A **Connecteur 1 (Noir):**
Déterminez le type d'installation:
AVEC Data-Link ou **SANS Data-Link**
(Pour l'installation AVEC Data-Link assurez vous de la présence du connecteur Data-Link sur le démarreur.)

1.B **Connecteur 2 (Blanc):**
Effectuez les branchements

2 Maintenez le bouton de programmation enfoncé. Branchez le **connecteur 1** dans le module INT-SL.

3 Le DEL s'allume pour indiquer le début de la programmation.

4 Branchez le **connecteur 2** dans le module **INT-SL**.

ATTENTION: Ne pas brancher à l'envers.

5 Ne pas relâcher le bouton de programmation et tourner la clef en position ignition.

6 Le DEL clignote rapidement.

7 Relâchez le bouton de programmation.

8 Démarrez le véhicule avec la clef.

9 Le DEL s'éteint.

10 Tournez la clef à OFF.
Le module est programmé.

FONCTIONNEL SI ÉQUIPÉ

- ☑ Contournement PK3, Passlock, VATS
- ☐ Verrouillage et déverrouillage des portes
- ☐ Contrôle d'Alarme d'origine (OEM)
- ☐ Valise
- ☐ Status des portes
- ☐ Sièges et rétroviseurs chauffants (Les sièges chauffants s'allument à faible intensité SEULEMENT si la température du moteur est sous 0°C (32°F) au démarrage.)
- ☐ Dégivreur arrière
- ☐ Contrôle des feux de stationnement
- ☐ Radio RAP accessoires
- ☐ Selection de mémoires conducteur 1 et 2(par déverrouillage)
- ☐ Démarrage
- ☐ Portes coulissantes
- ☐ Tach

AVEC DATA-LINK

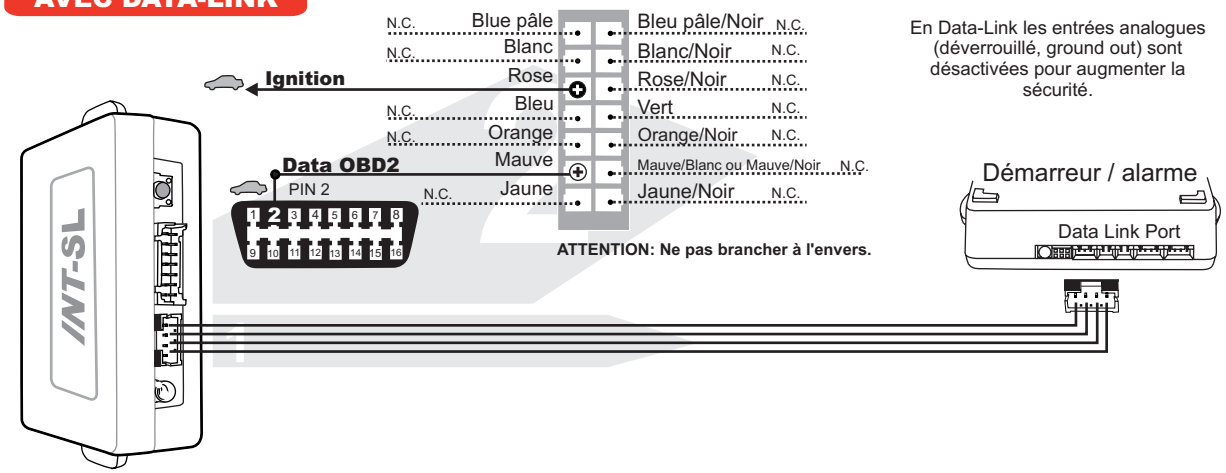

En Data-Link les entrées analogues (déverrouillé, ground out) sont désactivées pour augmenter la sécurité.

ATTENTION: Ne pas brancher à l'envers.

SANS DATA-LINK

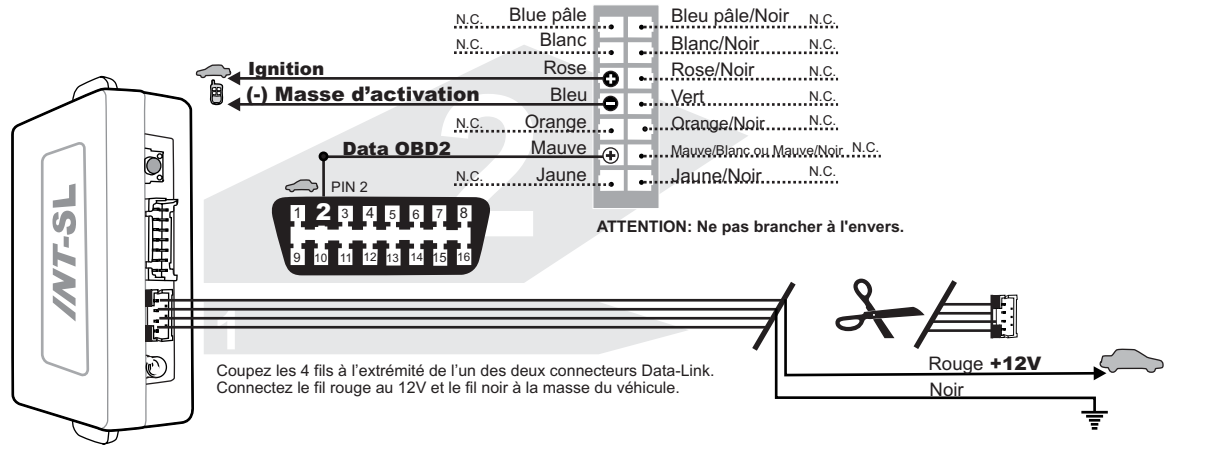

ATTENTION: Ne pas brancher à l'envers.

Coupez les 4 fils à l'extrémité de l'un des deux connecteurs Data-Link.
Connectez le fil rouge au 12V et le fil noir à la masse du véhicule.

Branchement du filage au démarreur à distance/Alarme — Branchement du filage au véhicule — ○ SORTIE ● ENTRÉE

FORTIN SYSTÈMES ÉLECTRONIQUES

Support Technique:
TEL: 514-255-HELP (4357)
FAX: 514-255-1367
Site internet: **www.ifar.ca**

Ni le manufacturier, ni le distributeur ne se considèrent responsables des dommages causés ou ayant pu être causés, indirectement ou directement, par ce module, excepté le remplacement de ce module en cas de défectuosité de fabrication. Ce module doit être installé par un technicien qualifié. Ce guide d'instruction peut faire l'objet de changement sans préavis. Consultez le www.ifar.ca pour voir la plus récente version.

Copyright © 2009, FORTIN AUTO RADIO INC TOUS DROITS RÉSERVÉS