MODULE DE CONTOURNEMENT DE TRANSPONDER POUR HONDA ET ACURA (2 modes programmable)

Nouvelle Connection HONDA-DA (HONDA DATA)

MODE 1:

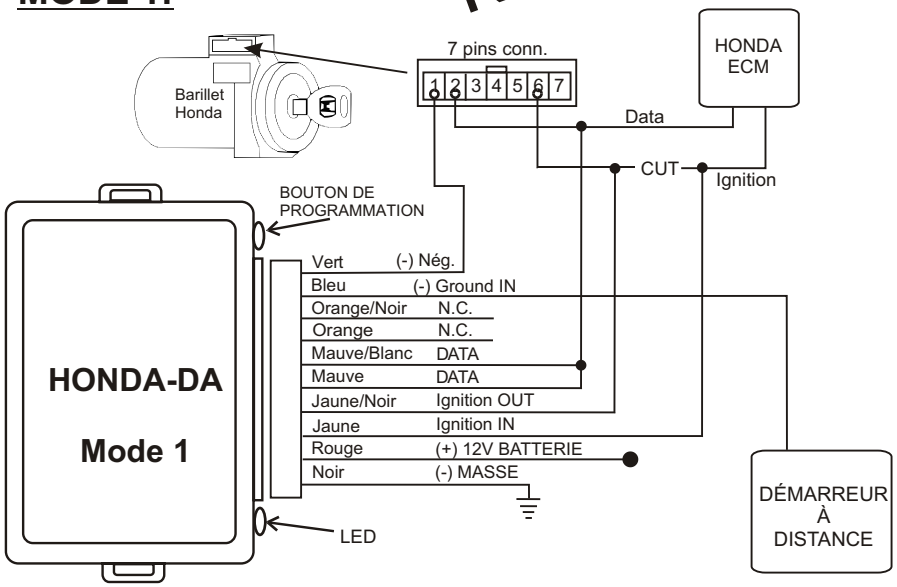

VÉHICULE		
MARQUES	**MODÈLES**	**ANNÉES**
HONDA	CIVIC	2001 - 2004
	CRV	2002 - 2004
	ACCORD	2003 - 2004
	ELEMENT	2003 - 2004
ACURA	1.7EL	2001 - 2004
	RSX	2002 - 2004
	TSX	2004
	TL	2004
	MDX	2003 - 2004

COULEURS DE FILS

	# pin conn.	Civic 1.7EL	CRV Element	Accord TSX	MDX	TL
Brun/Jaune (négatif)	1	X	X	X	X	X
Rouge/Bleu (data)	2	X		X		X
Rouge (data)	2				X	
Blanc (data)	2		X			
Jaune/Noir (ignition)	6	X	X			
Noir/Jaune (ignition)	6			X		
Vert/Blanc (ignition)	6				X	
Noir (ignition)	6					X

MODE 2:

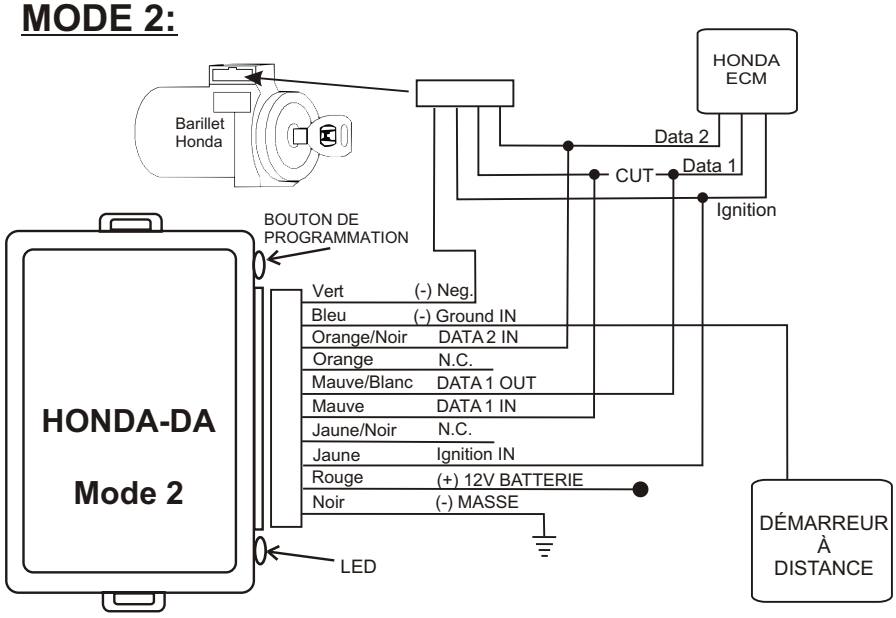

VÉHICULE		
MARQUES	**MODÈLES**	**ANNÉES**
HONDA	ODYSSEY	1999 - 2004
	CRV	1998 - 2001
	ACCORD	1998 - 2002
	PILOT	2003 - 2004
ACURA	1.6EL	1998 - 2000
	INTEGRA	2000 - 2002
	CL	1998 - 2003
	TL	1998 - 2003
	MDX	2001 - 2002

COULEURS DE FILS

	Odyssey MDX	PILOT	Accord CL & TL		
Brun/Noir (négatif)	X		X		
Brun/Jaune (négatif)		X			
Bleu/Vert (Data 1)	X				
Rouge (Data 1)		X	X		
Orange/Bleu (Data 2)	X				
Bleu (Data 2)		X	X		
Jaune/Noir (ignition)	X	X	X		

****IMPORTANT****

Vous devez effectuer la procedure de programmation avec la clé NOIRE du véhicule.

Programmation :

Une fois les connections éffectuées.
Maintenir le **bouton de programmation enfoncé** et insérer le connecteur dans le module HONDA-DA.
Lorsque la LED d'allume, relàcher le bouton de programmation.
Tournez la clé en position IGNITION ON.
La LED clignotera pour indiquer le mode. Ex : Mode1 = 1Flash
Appuyer sur le bouton de programmation à nouveau pour sélectionner le mode désiré, 1,2 ou 3. (Mode 3 non utilisé).
Une fois le mode sélectionné, tournez la clé à la position OFF.
Tournez la clé à la position IGNITION. La LED allumera et le module est maintenant programmé.
Tournez la clé en position OFF, retirez la clé du barillet, démarrez la véhicule avec le démarreur à distance.

Diagnostiques:

Avec clé en position ignition ON :
LED Flash rapidement : Module déja programmé et non activé (ground IN non présent)
LED Éteint : Module non programmé.

Avec démarreur à distance ON:
LED Allumé : En fonction mode 1, activé par le Ground IN.
LED Éteint : En fonction mode 2, activé par le Ground IN

SUPPORT TECHNIQUE :

Note: Ni le manufacturier ni le distributeur ne se considèrent responsable des dommages causés ou ayant pu être causés indirectement ou directement par ce module, excepté le remplacement de ce module en cas de défectuosité de fabrication.

VERSION : 1.2
Révision : 10-09-2004

FAIT AU CANADA