FORTIN
ELECTRONIC SYSTEMS

FSA-206

REMOTE STARTER AND ALARM SYSTEM FOR MANUAL AND AUTOMATIC TRANSMISSIONS

INSTALLATION GUIDE

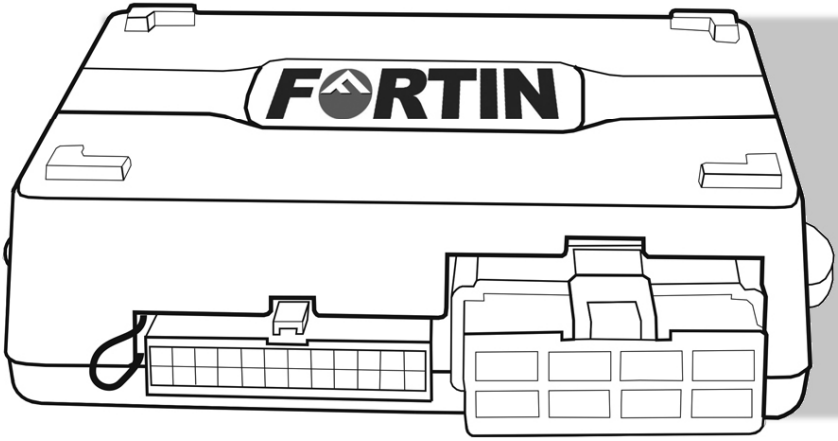

Notice: The manufacturer will accept no responsibility for any electrical damage resulting from improper installation of the product, including either damage to the vehicle itself or to the remote-starter module. This module must be installed by a certified technician including all of the supplied safety devices. Please note that this guide has been written for trained professional technicians, a certain level of skills and knowledge is therefore assumed. Please review the Installation Guide carefully before beginning any work.

Warning: By default this system is setup for vehicles with a manual transmission. For vehicles with an automatic transmission the safety wire loop on the main unit must be cut. Before proceeding to the installation, make sure that the vehicle does not attempt to start when the when the vehicle is in the "drive" or "reverse" position. If an automatic transmission vehicle starts when the transmission is in gear, ensure that the safety wire loop on the unit is not cut. Once the safety wire loop is cut, the system is considered an automatic transmission remote-starter indefinitely. Once a loop is cut it should never be reconnected, if so, all warranties, guaranties, and liability is immediately void.

Standards Council of Canada
Accredited Registrar
Conseil canadien des normes
Registraire accrédité

ISO 9001:2000
CERTIFICATION
Intertek

Rev.R 16/11/2010 Made in Canada

TABLE OF CONTENTS

INTRODUCTION 2

PART LIST 2

INSTALLATION POINTS TO REMEMBER 2

HARNESS DESCRIPTIONS 3

- 8 PIN IGNITION HARNESS 3
- 24 PIN MAIN HARNESS 5

MANUAL OR AUTOMATIC TRANSMISSION MODE 8

TRANSMITTER PROGRAMMING 8

- **BEFORE PROGRAMMING** 8
- **TRANSMITTER PROGRAMMING PROCEDURE** 8
- TACH LEARNING 9

PROGRAMMING GUIDE 10

- ADD REMOTE (OPTION #1) 10
- 5TH RELAY (OPTION #2) 10
- CRANK TIME (OPTION #3) 10
- RUNTIME GAS (DIESEL) (OPTION #4) 10
- ALARM OPTIONS (OPTION #5) 11
- LOCK AND UNLOCK AFTER START (OPTION #6) 11
- IGNITION LOCK (OPTION #7) 11
- LOCK PULSE TIME (OPTION #8) 11
- PASSIVE OR ACTIVE ARMING (OPTION #9) 11
- STARTER KILL (OPTION #10) 12
- CONFIRMATION (OPTION #11) 12
- CONFIRMATION SOUND (OPTION #12) 12
- CONFIRMATION TIME (OPTION #13) 12
- ALARM/STARTER (OPTION #14) 12
- SMART ARMING (OPTION #15) 12
- COLD STARTER TIMER (OPTION #16) 12
- DOMELIGHT DELAY (OPTION #17) 12
- DIESEL MODE (OPTION #18) 12
- TURBO MODE (OPTION #19) 12
- TACH MODE (OPTION #20) 13
- START ATTEMPTS (OPTION #21) 13
- SAFETY TRANSMITTER MODE (OPTION #22) 13
- RESET (OPTION #23) 13
- PUSH TO START (OPTION #24) 13
- AUXILIARY 1 (OPTION #25) 13
- HYBRID (OPTION #26) 13
- AUXILIARY 2 (OPTION #27) 13
- NEUTRAL SAFETY SWITCH (OPTION #28) 14
- ALARM DURATION (OPTION #29) 14
- VALET CODE (OPTION #30) 14
- 5TH RELAY (OPTION #31) 14
- GROUND OUT (OPTION #32) 14
- READY MODE ACTIVATION FOR MANUAL TRANSMISSION (OPTION #33) 14
- TRUNK PULSE (OPTION #34) 15
- DISARM IGNITION (OPTION #35) 15
- VALET MODE ACTIVATION/DEACTIVATION (OPTION #36) 15
- DOOR SECURITY SHUTDOWN (OPTION #37) 15

REMOTE START / ALARM DIAGNOSTICS 15

- **REMOTE STARTER DIAGNOSTICS** 15
- **ALARM DIAGNOSTICS** 15

CLOSING UP 16

LIABILITY 16

INTRODUCTION

This guide contains all the information relevant and necessary for the installation of the module. Most of the features of this product are explained in the User Guide. Therefore, if detailed information regarding a feature of the product is needed, refer to the User Guide.

PART LIST

Please carefully read the installation guide before beginning the installation, especially the harness descriptions and the programming options. It is very important that the programming and the operation of the module are clearly understood, even with similar installation experience in the past. There are many innovative features that may be overlooked if this guide is not read thoroughly. Prior to the installation, make sure that all the hardware components required to install the system are included in the box.

The following is a list of components included in the kit:

- 1x Remote-Starter control unit
- 1x or 2x Transmitters
- 1x Antenna
- 1x 8 pin primary ignition harness (AWG 14)
- 1x 24 pin secondary harness (AWG 22)
- 1x parts bag: a hood pin-switch, a connector and a warning label
- 1x Valet switch (SPST)
- 1x User guide
- 1x Quick Installation guide

INDUSTRY CANADA USER NOTICE:
Operation is subject to the following two conditions: (1) this device may not cause interference, and (2) this device must accept any interference, including interference that may cause undesired operation of the device. To reduce potential radio interference to other users, the antenna type and its gain should be so chosen that the equivalent isotropically radiated power (EIRP) is not more than that required for successful communication.
FCC – USER NOTICE:
The manufacturer is not responsible for any radio or TV interference caused by unauthorized modifications to this equipment. Such modifications could void the user's authority to operate the equipment.

INSTALLATION POINTS TO REMEMBER

- Make sure that vehicles equipped with an Automatic transmission can not start while in any gear other than park. **If the vehicle starts in gear, a Manual transmission Remote-Starter must be installed.**
- When installing a Manual transmission Remote-Starter on a vehicle with a Manual transmission, always make sure that all doors will take the Remote-Starter out of Ready Mode. If this is not the case switch the wire(s) so that the module can monitor all doors (including the rear hatch).
- When installing a Manual transmission Remote-Starter on a vehicle with a Manual transmission, ensure that the parking brake and all door switch contacts are working properly.
- When working on a vehicle, never leave the keys inside the vehicle and always leave at least one window open.
- If possible, remove the courtesy light fuse to prevent battery drain.
- Before beginning, inspect the vehicle for any body damage or electrical problems.
- **Always solder and tape all connections.**
- Keep the Antenna away from other types of antennas (GPS/OnStar).
- Never install the module or wiring where it could interfere with the mechanical operation of the steering and pedals or obstruct service technicians.

- Always use a grommet when running wires into the engine compartment. Never run wires near or against bare metal.
- Do not disconnect the battery on vehicles equipped with air bags and anti-theft radios.
- Never ground the module to the vehicle's steering column.
- Make sure that all the switches and controls operate properly.
- Verify that the vehicle starts and idles properly.
- Make sure that all safety equipment is installed: the Valet switch, Hood Pin switch and warning label(s).
- Always make sure that all external relays and after-market products wired to the module are properly fused and diode isolated.
- On vehicles equipped with daytime running lights, the installer may be unable to see certain programming results since the daytime running lights never go out. (**Note :** Listening carefully to the clicking of the relays within the module will indicate a selected option. A test light on the positive park light output may also be used for a visual indiciation)
- When wiring in parallel, make sure each connection is isolated with a diode in order to avoid feedback and possible damage to the vehicle.

  Examples :

  1-**Wiring both a clutch bypass and a transponder bypass module to the GROUND OUT WHEN RUNNING wire:** At the common connection point, where the GROUND OUT WHEN RUNNING wire "splits" and connects to both devices, a diode should be inserted on both wires to prevent feedback.

  2-**Multiple or separate door pin connections:** When joining all Door Pins together to the single input wire of the module, each of the door wires must be diode isolated to prevent feedback.

  - **Note:** The above examples reflect common situations where diodes are use to isolate connections. Please note that there are numerous other cases where diode isolation may be required.

HARNESS DESCRIPTIONS

When first connecting the system it is important to connect the primary 8 pin harness (containing the ground wire) first, otherwise the internal components of the module could be seriously damaged.

Be careful not to power up a module before it is properly grounded (Pin 4). To avoid accidental damage, it is recommended to remove the fuses before the installation, and to replace them once the installation is complete.

8 PIN IGNITION HARNESS

The two power wires are module inputs, while the remaining wires are outputs that reproduce the electronic actions of the vehicle's ignition switch when Remote-Started. These wires are usually connected at the ignition switch.

⚠ **Do not modify the integrity of the vehicle by jumping any wires, this will compromise the OEM electrical system.**

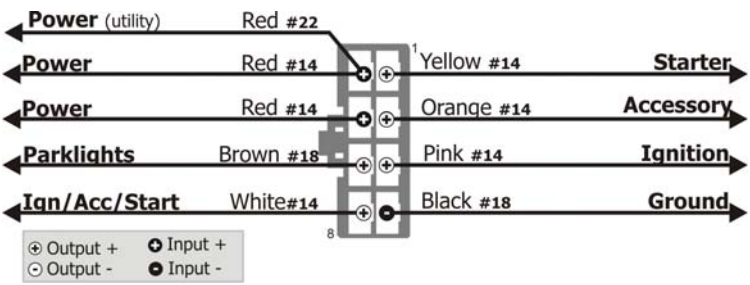

WIRE	COLOUR	FUNCTION	DESCRIPTION
1	YELLOW	**(+) Starter Output (30 A)**	Connect to the vehicle's Starter wire. This wire must have +12VDC only when the key is at the CRANK position. ⚠ **WARNING !** Some vehicle may have more than one Starter wire. If necessary use the 5th relay (pin 8) and an extra relay(s) to power up each extra Starter wire(s).
2	ORANGE	**(+) Accessory Output (30 A)**	Connect to the vehicle's Accessory wire (blower motor). This wire must have +12VDC when the key is at the RUN postion, but not at the CRANK position. ⚠ **WARNING !** Some vehicles may have more than one Accessory wire. If necessary use the 5th relay (pin 8) and an extra relay(s) to power up each extra Accessory wire(s).
3	PINK	**(+) Ignition Output (30 A)**	Connect to the vehicle's Ignition wire. This wire must have +12VDC when the key is at the RUN and CRANK position. ⚠ **WARNING !** Some vehicles may have more than one ignition wire. If necessary use the 5th relay (pin 8) and an extra relay(s) to power up any extra Ignition wire(s).
4	BLACK	**(–) Chassis Ground Input**	This wire must be connected to bare, unpainted, non-corroded metal (on the vehicle chassis). It is preferable to use a factory ground bolt rather than a self-tapping screw. Screws loosen over time which cause erratic behaviour.
5	RED #22	**(+) 12 V Battery**	Connect to provide power for an external Bypass or Interface kit. Output +12VDC (5A).
	RED	**(+) Battery 12V**	Connect to the vehicle's constant +12VDC power wire. Ensure that the vehicle's power wire is fused at more than 30A. **Note :** Some modern vehicles do not have a suitable +12VDC source at the Ignition switch (the wires are too small to supply enough current). In such cases, this wire must be connected to a higher current source (maybe even directly at the battery).
6	RED	**(+) Battery 12V**	Connect to the vehicle's constant +12VDC power wire. Ensure that the vehicle's power wire is fused at more than 30A. **Note :** Some modern vehicles do not have a suitable +12VDC source at the Ignition switch (the wires are too small to supply enough current). In such cases, this wire must be connected to a higher current source (maybe even directly at the battery).

WIRE	COLOUR	FUNCTION	DESCRIPTION
7	BROWN	**(+) Parking Light Output**	Connect to the vehicle's parking light wire (15A). This wire has +12VDC when the parking light switch is turned on. **Note :** Ensure the voltage remains at +12VDC when the dimmer control switch is adjusted. If the voltage fluctuates, find another parking light wire. **Note :** *There is also a negative park light output (24pin connector, Tan/Black), however only one should be connected.*
8	WHITE	**Ign. / Acc./ Start Output**	This wire is a high current output that can either provide a 2nd Ignition, 2nd Accessory or a 2nd Starter output. See the programming guide (option 2) to program the module for the desired output.

24 PIN MAIN HARNESS

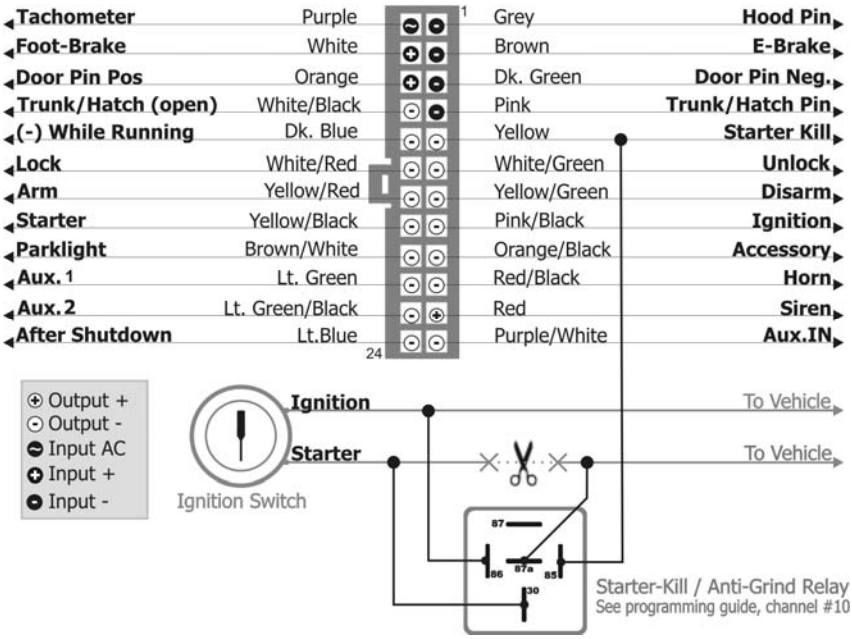

wire	COLOUR	FONCTION	DESCRIPTION
1	GREY	**(–) Hood Pin Input Zone 5**	Connect to the Hood Pin safety switch. **Note:** This input should be at ground whenever the hood is opened to prevent Remote-Starting. ⚠ **IMPORTANT!** Mandatory on all vehicles.

wire	COLOUR	FONCTION	DESCRIPTION
2	BROWN	**(–) Hand Brake Input**	Connect to the vehicle's Parking Brake. This wire can either be found at the parking brake lever or at the clusters indicator light. **Note:** The input should be at ground whenever the parking brake is engaged. ⚠ **IMPORTANT!** Mandatory on Manual transmission vehicles.
3	GREEN	**(–) Door Pin Input Zone 3**	This zone should be used in a vehicle equipped with a negative door pin circuit. This zone triggers the alarm. ⚠ **WARNING !** Ensure this wire is grounded whenever any door is opened. Only connecting the drivers door is not sufficient.
4	PINK	**(–) Trunk Pin Input Zone 6**	This zone triggers the alarm.
5	YELLOW	**(–) Starter Kill /Anti-Grind Output**	This wire provides a starter kill signal with PASSIVE and ACTIVE arming. The wire is meant to immobilize the vehicle whenever the Alarm is armed, and provide anti-grind whenever Remote-Started by providing a constant negative output (400mA) when the Alarm is armed or Remote-Started. This wire is meant to be connected to an external relay. (See Quick Installation Guide).
6	WHITE/ GREEN	**(–) Unlock Output**	This output provides a negative unlock pulse (400mA). This pulse is programmable for either a single 1 second, single 4 second, or double 1 second pulse(s).
7	YELLOW/ GREEN	**(–) Disarm Output**	This ouput provides a single negative disarm pulse (400mA) for 1 second whenever the doors are unlocked. This signal is sent 10ms after the unlock signal. **Note :** A single disarm pulse is also provided before Remote-Start.
8	PINK/ BLACK	**(–) Ignition Output**	Connect to either the negative Ignition wire of the vehicle, or to an external relay (400mA). The vehicle's Ignition wire will ground when the key is in either the RUN or CRANK position. ⚠ **Warning !** Some vehicles may have more than one Ignition wire.
9	ORANGE/ BLACK	**(–) Accesory Ouput**	Connect to either the negative accessory wire of the vehicle, or to an external relay (400mA). The vehicle's accessory wire must ground when the key is in the RUN position, but not when in the CRANK position. ⚠ **Warning !** Some vehicles may have more than one Accessory wire.
10	RED/ BLACK	**(–) Horn Output**	Connect to the negative horn wire at the steering column. A high current relay must be used when connected directly at the horn.

wire	COLOUR	FONCTION	DESCRIPTION
11	RED	**(+) Siren Output**	Connect to the positive siren input, and give the negative input a constant ground. If more than one siren is connected a high current relay should be used.
12	PURPLE/ WHITE	**(-) Auxiliary IN Zone 7**	This input should be connected to an external sensor that will provide a signal to trigger the alarm. This input is ignored for 15 seconds after arming and for the entire duration of remote-start. This input is used with the Neutral Safety Switch.
13	PURPLE	**(A.C.) Tachometer Input**	Connect to a tachometer source at either the ignition coil, an injector, camshaft sensor, crankshaft sensor, or at the ECM (Engine Control Module). This wire allows the module to measure the engines RPM.
14	WHITE	**(+) Brake Switch Input**	Connect to the either the brake switch or directly to a brake light. This wire must have +12VDC whenever the brake pedal is partially or fully depressed. It should not have any voltage when the brake pedal is at rest or when the turn signals are in use. This wire is mandatory and used during programming.
15	ORANGE	**(+) Door Pin Input Zone 3**	This zone should be used in a vehicle equipped whit a positive door pin circuit. This zone triggers the alarm. ⚠ **WARNING !** Ensure opening any door will power this wire. Only connecting the drivers door is not sufficient.
16	WHITE/ BLACK	**(–) Trunk Output**	This output (400mA) should be connected to either the trunk release switch, or control a high current relay that powers the trunk/hatch solonoid.
17	DARK BLUE	**(–) Ground Out When Running Output**	This output (400mA) provides a constant ground when the engine is Remote-Started. It is activated 1 second before Remote-Start and deactivated 1 second after shut-down. ⚠ **CAUTION :** If this wire is used to control several relays and/or modules ensure each output is diode isolated to prevent feedback which can damage the vehicle.
18	WHITE/ RED	**(–) Lock Output**	This output (400mA) provides a single negative LOCK pulse for 1second.
19	YELLOW/ RED	**(–) Arming Output**	This ouput (400mA) provides a single negative ARM pulse for 1 second whenever the doors are locked. It is enabled 500ms before, and disabled 250ms after the LOCK pulse. **Note :** A single ARM pulse is also generated after Remote-Start shut-down.

wire	COLOUR	FONCTION	DESCRIPTION
20	YELLOW/ BLACK	**(–) Starter Output**	Connect to either the negative Starter wire of the vehicle, or to an external relay (400mA). The Starter wire grounds only when the key is in the CRANK position. ⚠ **Warning !** Some vehicles may have more than one Starter wire.
21	BROWN/ WHITE	**(–) Park Light Output**	Connect to the vehicle's parking light wire. This wire will ground when the parking light switch is turned on. **Note :** *There is also a positive park light output (8pin connector, Brown), however only one should be connected.*
22	LIGHT GREEN	**Aux. 1 Output**	5 button Transmitters only : Press AUX and LOCK to activate function 2.
23	LIGHT GREEN/ BLACK	**Aux. 2 Output**	5 button Transmitters only : Press AUX and UNLOCK to activate function 2.
24	LIGHT BLUE	**Pulse After Shut Down Output**	This ouput (400mA) will pulse ground 1 second after Remote-Starter shut-down. It may be connected to a negative drivers door pin to shut down the parklights and radio / RAP (Retained Accessory Power).

MANUAL OR AUTOMATIC TRANSMISSION MODE

WARNING !

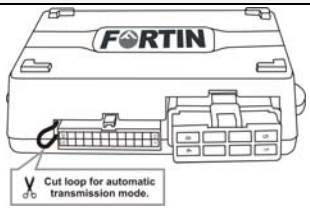

MANUAL MODE :
DO NOT cut the loop for a Manual transmission vehicle, this will void all guarantees and warranties.

AUTOMATIC MODE :
Cut the loop for an Automatic transmission vehicle.

TRANSMITTER PROGRAMMING

BEFORE PROGRAMMING

The Transmitters included with the module are NOT pre-programmed: they each need to be manually programmed after installation is complete. The Remote-Starter/Alarm can learn up to a maximum of 4 Transmitters. Once a 5th Transmitter is programmed the 1st transmitter is erased (FIFO).

TRANSMITTER PROGRAMMING PROCEDURE

Step 1

Disarm alarm, disable valet mode.
Turn the ignition ON

Step 2

Press and hold the Valet Switch (5 seconds) until the LED flashes, then release the Valet Switch.

Step 3	Press and release the Valet Switch once. The park-lights will flash to confirm.
Step 4	Press and release the brake pedal once.
Step 5	On each Transmitter press the LOCK button once (maximum 4 transmitters), the park-lights will flash to confirm.
Step 6	Press and release the brake pedal once.
Step 7	Turn the Ignition off.

PROGRAMMING PROCEDURE

Step 1	Disarm, alarm, disable valet mode. Turn the Ignition on.
Step 2	Press and hold the valet-switch until the LED flashes, then release.
Step 3	Press and release the valet-switch 1-29 times for the desired channel. The park-lights will flash and the horn/siren will chirp once to confirm.
Step 4	Press and release the brake-pedal once.
Step 5	Press the lock (1), unlock (2), trunk (3) or start (4) button on either programmed remote to select the mode, the park-lights flashes 1 to 6 time to confirm.
Step 6	Turn the Ignition off to exit programming. The parklights will flash 4 times.

TACH LEARNING

Étape 1	Start the engine with the key.
Étape 2	Press and hold the valet-switch until the LED flashes, then release.
Étape 3	Press and release 20 times the valet-switch. The park-lights will flash and the horn/siren will chirp once to confirm.

Étape 4

Press and release the brake-pedal once.

Étape 5

Press TRUNK button, the horn/siren will chirp 3 times to confirm tach learning.

A long chirp indicates tach learning failed. If the procedure fails or to re-learn the tach setting, re-start the procedure.

PROGRAMMING GUIDE

See Quick Install Guide for the latest version of PROGRAM GUIDE.

ADD REMOTE **(Option #1)**

Program a new transmitter.

MODE 1 (Button 1)	**Program driver 1**
MODE 2 (Button 2)	Program driver 2 (Data-Link only)
MODE 3 (Button 3)	Multivehicle programming

5TH RELAY **(Option #2)**

Relay configuration. Button 4: For Toyota. Button 1 and 2: For Dodge Ram.

MODE 1 (Button 1)	**2nd Ignition**
MODE 2 (Button 2)	2nd Accessory
MODE 3 (Button 3)	2nd Starter
MODE 4 (Button 4)	Pink : Ignition
	Orange : 2nd Ignition
	White : Starter
	Yellow : 2nd Starter
	Brown : Parking (+)
MODE 5 (Button 1 and 2)	Pink : Ignition
	White : 2nd Ignition
	Orange : Accessory
	Brown : 2nd Accessory
	Yellow : Starter
	Auxiliary 1 : Parking (-)
MODE 6 (Button 3 and 4)	Pink : Ignition
	Orange : Accessory
	White : Starter
	Yellow : 2nd Starter
	Brown : 2nd Ignition
	Auxiliary 1 : Parking (-)

CRANK TIME **(Option #3)**

This programming option adjusts the length of crank time for the Remote-Starter. If the vehicle over-cranks or under-crank, the crank time can be adjusted. This works with both tachometer wired mode, and tachless mode.

When reprogramming option 3 (Crank time)

*-Each press of button 1 (LOCK) will gradually increase the length of crank time.

(Required when the vehicle under-cranks)

**-Each press of buttons 3 + 4 (TRUNK, START) simultaneously will gradually decrease the length of crank time. (Required when the vehicle over-cranks)

Length of time the starter will crank.

MODE 1 (Button 1)	Increase
MODE 2 (Button 2)	+++++
MODE 3 (Button 3)	**++++**
MODE 4 (Button 4)	+++
MODE 5 (Button 1 and 2)	++
MODE 6 (Button 3 and 4)	Decrase

RUNTIME GAS (DIESEL) **(Option #4)**

The Remote-Starter runtime in minutes. (x2) in diesel mode. (See option #18)

MODE 1 (Button 1)	**15 (30)**
MODE 2 (Button 2)	7 (14)
MODE 3 (Button 3)	3 (6)

ALARM OPTIONS (Option #5)

Simultanously change functions #7, #9, #14 and #15.

MODE 1 (Button 1)	Disable all
MODE 2 (Button 2)	Enable all

LOCK AND UNLOCK AFTER START (Option #6)

This programming option allows the Remote-Starter to control the OEM alarm on some vehicles by sending a unlock pulse before Remote-Start and an lock pulse(s) after shut-down.

By enabling this option (Mode 2), the system will unlock the door's before Remote-Starting, and re-LOCK the door's after Remote-Start shut-down only if the key is not in the ignition (ON/RUN) position.

If only the LOCK option is enabled (Mode 3), the doors will not UNLOCK before Remote-Start, but will LOCK after shut-down only if the key is not in the ignition (ON/RUN) position.

Note: The majority of OEM alarm systems will not permit the Alarm to ARM when the engine is running (ON/RUN).

UNLOCK before Remote-Start, LOCK after Remote-Start, LOCK after shut-down.

MODE 1 (Button 1)	Disable
MODE 2 (Button 2)	Enable
MODE 3 (Button 3)	Lock Only
MODE 4 (Button 4)	Unlock/Lock after shut down
MODE 5 (Button 1)	Lock 10 seconds after shut down

IGNITION LOCK (Option #7)

When enabled, a LOCK pulse is sent when the key is at the ON/RUN position and the brake pedal is pressed, and a subsequent UNLOCK pulse is sent when the key is turned to the OFF position.

Automatically LOCK/UNLOCK the doors whenever the key is used to start/shut-down the vehicle.

MODE 1 (Button 1)	Disable
MODE 2 (Button 2)	Enable
MODE 3 (Button 3)	Unlock Only

LOCK PULSE TIME (Option #8)

The LOCK and UNLOCK pulse time can be configured for:

- 1 x 0.25s, 0.75s, 1.25s or 2.5s LOCK pulse and 1x 0.25s, 0.75s, 1.25s or 2.5s ms UNLOCK pulse.
- 1 x 4 second LOCK and 1 x 4 second UNLOCK pulse for vacuum door locks.
- 1 x 250ms LOCK pulse, 2 x 250ms UNLOCK pulse for vehicles requiring a double-UNLOCK to DISARM.
  (250ms = ¼ second.)

MODE 1 (Button 1)	Single 0.25 sec
MODE 2 (Button 2)	Double 0.25 sec
MODE 3 (Button 3)	Single 4.0 sec
MODE 4 (Button 4)	Single 2.5 sec
MODE 5 (Button 1 and 2)	Single 1.5 sec
MODE 6 (Button 3 and 4)	Single 0.75 sec

PASSIVE OR ACTIVE ARMING (Option #9)

Once the key is turned OFF, and all the doors are closed the Alarm can automatically ARM itself in 1 of 2 ways:

- **ACTIVE MODE**: the Alarm (and starter-kill) will not ARM automatically. Only pressing the transmitters's LOCK button will ARM, the UNLOCK button will DISARM the Alarm.
- **PASSIVE MODE**: (default) the Alarm (and starter-kill) will ARM automatically if not manually armed within 30 seconds. Pressing the transmitter's UNLOCK button will DISARM the Alarm.

MODE 1 (Button 1)	Active	Press LOCK to activate the Alarm or the starter-kill.
MODE 2 (Button 2)	Passive with lock disable	If the engine is OFF and the doors are closed, the Alarm will reactivate in 30 seconds. Disable alarm option: for mode 2,when the Ignition is OFF the starter-kill will activate in 30 seconds.
MODE 3 (Button 3)	Passive with Lock enabled	When the Ignition is OFF, and the doors are closed, the Alarm will reactivate and LOCK.

STARTER KILL (Option #10)

Starter-kill: (-) while armed, Anti-grind: (-) while running.

MODE 1 (Button 1)	**Starter-kill & anti-grind**
MODE 2 (Button 2)	Anti-grind
MODE 3 (Button 3)	Relay normally open

CONFIRMATION (Option #11)

Audible Alarm confirmation & LED options.

MODE 1 (Button 1)	**Silent**
MODE 2 (Button 2)	Always chirp
MODE 3 (Button 3)	LED off
MODE 4 (Button 4)	LED off at ignition

CONFIRMATION SOUND (Option #12)

Audible Siren and/or Horn confirmation.

MODE 1 (Button 1)	**Horn**
MODE 2 (Button 2)	Siren
MODE 3 (Button 3)	Siren & Horn
MODE 4 (Button 4)	Swap Horn & Siren

CONFIRMATION TIME (Option #13)

Horn duration.

MODE 1 (Button 1)	**Long**
MODE 2 (Button 2)	Short

ALARM/STARTER (Option #14)

Alarm/Starter features enabled/disabled.

MODE 1 (Button 1)	**Alarm OFF - Starter ON**
MODE 2 (Button 2)	Alarm ON - Starter ON
MODE 3 (Button 3)	Alarm ON - Starter OFF

SMART ARMING (Option #15)

Once the Alarm is DISARMED the doors will LOCK and the Alarm will REARM if no doors are opened for 30 seconds. Opening a door within 30 seconds will cancel this feature.

Note: The door triggers must be connected to the Remote-Starter to activate this function.

Automatically LOCK if door(s) not opened within 30 seconds.

MODE 1 (Button 1)	**Disable**
MODE 2 (Button 2)	Enable
MODE 3 (Button 3)	Lock when starter kill activates
MODE 4 (Button 4)	Only 1 re-arm pulse. No subsequent re-arm pulses when system is already armed.

COLD STARTER TIMER (Option #16)

Cold Start Remote-Starter delay. Maximum 24 hour cycle.

MODE 1 (Button 1)	**3 hours**
MODE 2 (Button 2)	1.5 hours

DOMELIGHT DELAY (Option #17)

Ignore door trigger (dome light) when arming or Remote-Starting.

MODE 1 (Button 1)	**Disable**
MODE 2 (Button 2)	Enable

DIESEL MODE (Option #18)

Delay between Ignition power up and Starter (crank).

MODE 1 (Button 1)	**Disable**	
MODE 2 (Button 2)	Enable	20 seconds
MODE 3 (Button 3)	Enable	10 seconds

TURBO MODE (Option #19)

This function should be used on vehicles equipped with a Turbo..

Automatic Remote-Start takeover when park brake applied. (2 minute runtime)

MODE 1 (Button 1)	**Disable**	
MODE 2 (Button 2)	Enable	2 minutes
MODE 3 (Button 3)	Enable	4 minutes

TACH MODE (Option #20)

If it is difficult to locate a tachometer signal in the vehicle this will allow the Remote-Starter to detect the engine's RPM without requiring a tachometer wire.
Remote-Starter does not require wired tachometer to determine cranking threshold or tach idle mode programming

MODE 1 (Button 1)	**Supervision only**
MODE 2 (Button 2)	Voltage sensing
MODE 3 (Button 3)	Tach learning (see page 10)
MODE 4 (Button 4)	Start (crank) 8 seconds
MODE 5 (Button 1 and 2)	Start (crank) 8 seconds, supervision and Crank by Data-Link Tach
MODE 6 (Button 3 and 4)	Supervision and Crank by Data-Link Tach

START ATTEMPTS (Option #21)

In extreme cold weather the Remote-Starter may fail to start the vehicle on its first attempt. This programming option will adjust the number of times (1,2 or 3) that the Remote-Starter will attempt to start the vehicle before giving up.
The number of Remote-Start attempts.

MODE 1 (Button 1)	**2**
MODE 2 (Button 2)	1
MODE 3 (Button 3)	3

SAFETY TRANSMITTER MODE (Option #22)

This programming option is a child safety feature that requires the Transmitter's TRUNK and START button(s) to be pressed for at least 3 seconds.
Seconds required to depress button.

MODE 1 (Button 1)	**Disable (1 second)**
MODE 2 (Button 2)	Enable (3 seconds)
MODE 3 (Button 3)	2-way remote battery saver

RESET (Option #23)

This programming option does a master reset on all programming options (1-29) by setting them to their default value (Mode 1). This does not remove any Transmitter's from memory.

RESET ALL options to default (Mode 1).

MODE 1 (Button 1)	**RESET**

PUSH TO START (Option #24)

Invert the Ignition and Brake wire to adapt the remote-starter to support a push-to-start ignition system.

MODE 1 (Button 1)	**Disable**
MODE 2 (Button 2)	Enable

AUXILIARY 1 (Option #25)

Auxiliary 1 channel Configuration.

MODE 1 (Button 1)	**Slidding doors**
MODE 2 (Button 2)	Pulse
MODE 3 (Button 3)	10 sec latch or until a button is pressed.
MODE 4 (Button 4)	20 sec latch or until a button is pressed.
MODE 5 (Button 1 and 2)	30 sec latch or until a button is pressed.
MODE 5 (Button 3 and 4)	Latch until shutdown

HYBRID (Option #26)

Function for hybrid vehicles.

MODE 1 (Button 1)	**Disable**
MODE 2 (Button 2)	Enable

AUXILIARY 2 (Option #27)

Auxiliary 2 channel Configuration.

MODE 1 (Button 1)	**Slidding doors**
MODE 2 (Button 2)	Pulse
MODE 3 (Button 3)	10 sec latch or until a button is pressed.
MODE 4 (Button 4)	20 sec latch or until a button is pressed.
MODE 5 (Button 1 and 2)	30 sec latch or until a button is pressed.

NEUTRAL SAFETY SWITCH (Option #28)

For manual transmission vehicle equipped with neutral Safety switch. DO NOT CUT THE LOOP. Connect the auxiliairy IN (Purple/white wire) to the neutral safety switch.

MODE 1 (Button 1)	**Disable**
MODE 2 (Button 2)	Enable

ALARM DURATION (Option #29)

Duration of horn/siren when an alarm is triggered.

MODE 1 (Button 1)	**30 seconds**
MODE 2 (Button 2)	60 seconds
MODE 3 (Button 3)	120 seconds

VALET CODE (Option #30)

The Valet Mode be enabled to prevent an accidental Remote-Start. The alarm system is not active (including Starter Kill) when the system is in Valet Mode. However you are still able to lock and unlock the doors, and release the rear hatch/trunk.

VALET CODING DISBALED (DEFAULT):

1. Insert the key and turn it to the ignition (ON/RUN) position. The vehicle does not need to be started.
2. Within 10 seconds press (1 second) and release the Valet switch 3 times.
3. Valet mode enabled: The LED is ON. Valet mode disabled: The LED is OFF

VALET CODING ENABLED (ENABLE):

1. Insert the key and turn it to the ignition **(ON/RUN)** position. The vehicle does not need to be started.
2. Within 10 seconds press and release the valet button 3 to 7 times (X = valet code) for 1 second. If your valet code is 7 then press and release the valet button 7 times.
3. Press and hold the valet button once for 3 seconds to finish the sequence.
4. Valet mode enabled:The LED is ON. Valet mode disabled: The LED is OFF

MODE 1 (Button 1)	**Default See User Guide p.6**
MODE 2 (Button 2)	Valet code: 3
MODE 3 (Button 3)	Valet code: 4
MODE 4 (Button 4)	Valet code: 5
MODE 5 (Button 5)	Valet code: 6
MODE 6 (Button 6)	Valet code: 7

5TH RELAY (Option #31)

5th relay configuration.

MODE 1 (Button 1)	**Disable**
MODE 2 (Button 2)	Enable Latch after start
MODE 3 (Button 3)	Enable Trunk Output

GROUND OUT (Option #32)

When the remote starter turn off, it is possible to program the Ground Out output to stay activated 1 or 3 seconds after the vehicle shut down.

MODE 1 (Button 1)	**Active 1 second after shut-down**
MODE 2 (Button 2)	Active 3 seconds after shut-down

READY MODE ACTIVATION FOR MANUAL TRANSMISSION (Option #33)

Ready mode activation:

1- Engage hand-brake
2- Press the Push-to-Start button or press on the foot-brake.
3- Disengage the hand-brake
4- Release the foot-brake

The remote starter will activate.

MODE 1 (Button 1)	**Enable with hand-brake (ON) and remote button (START)**
MODE 2 (Button 2)	Enable with: hand-brake (ON) and foot-brake (ON » OFF) **TACH must be connected.**

TRUNK PULSE	(Option #34)

Trunk output configuration, 0.5 second or 2.5 second Ground pulse and ability to unlock doors before trunk pulse.

MODE 1 (Button 1)	**0.5s**
MODE 2 (Button 2)	2.5s
MODE 3 (Button 3)	Unlock before

DISARM IGNITION	(Option #35)

If enabled the remote starter will simultaneously activate the ignition ON and GWR (Ground Out While Running) output for 0.5s to disarm the vehicles OEM alarm using the immobilizer bypass.

MODE 1 (Button 1)	**Disable**
MODE 2 (Button 2)	Disarm with Ignition and GWR

VALET MODE ACTIVATION/DEACTIVATION	(Option #36)

Valet mode activation using the remote and/or the valet switch.

MODE 1 (Button 1)	**Valet switch or LOCK+UNLOCK**
MODE 2 (Button 2)	Valet switch or AUX » LOCK+UNLOCK
MODE 3 (Button 3)	Valet switch only

DOOR SECURITY SHUTDOWN	(Option #37)

Door-pin observation for protection on vehicles with proximity keys.

MODE 1 (Button 1)	**Disable**
MODE 2 (Button 2)	Enable, shuts down the engine if any door is opened before UNLOCK is pressed.

REMOTE START / ALARM DIAGNOSTICS

The user is able to identify the cause of a Remote-Starter failure (after shut-down), or determine the zone which triggered the Alarm (after UNLOCK) through the number of park light flashes.

REMOTE STARTER DIAGNOSTICS

Parking Light flashes (before starting) :	
3x	Ready Mode disabled
4x	Valet Mode activated (The LED is on)
5x	Hood open
Parking Light flashes (after starting) :	
1x	Normal stop (Brake, Park Brake)
3x	Runtime expired or shut down by Transmitter
4x	No tachometer signal
5x	Hood open
6x	Over crank threshold (8 seconds)

ALARM DIAGNOSTICS

Parking Light flashes (after disarm) :	
3x	Door open – zone 3
4x	Shock sensor – zone 4
5x	Hood open – zone 5
6x	Trunk open – zone 6
7x	Auxiliary IN– zone 7
8x	Tilt Sensor – zone 8
9x	Ignition – zone 9

INSTALLATION VERIFICATION

Before finishing the installation and reassembling the vehicle, it is recommended that the Remote-Starter/Alarm is verified to be operating properly. Before testing, ensure all connections are soldered, isolated, and the Remote-Starter/Alarm is plugged in. **Remote-**

Start the vehicle and listen to the starter (crank) threshold. If the Starter crank time is to long or to short, adjust the sensitivity of the Crank Threshold (option #3).

- **Hood Pin switch :** ⚠ **WARNING** When the Remote-Starter is running, open the hood. The Remote-Starter should shut down immediately.
  The installation of the hood pin switch is mandatory.
- **Brake pedal switch :** When the Remote-Starter is running, press the brake pedal. The Remote-Starter should shut down immediately.
- **Vehicle Idle Mode (Manual Transmission) :** Ensure the Remote-Starter properly enters and exits Idle Mode.
- **Door pin switch(es) (Manual Transmission) :** When the Remote-Starter is in Ready Mode, ensure Ready Mode is immediately cancelled when any doors (including rear hatch) are opened.
- **Parking brake (Manual Transmission) :** When the Remote-Starter is in Ready Mode, ensure that Ready Mode is immediately cancelled when the parking brake is released.
- **OEM alarm control :** Ensure the module will ARM and DISARM the vehicle's OEM alarm (if equipped) whenever the doors are LOCKED, UNLOCKED, and when the Remote-Starter is either Remote-Started or shut-down.
- **Door LOCKS and TRUNK :** Ensure all of the doors respond to all Transmitters by LOCKING and UNLOCKING the doors, and releasing the TRUNK.
- **Starter Kill relay :** Sit inside the vehicle with all the doors closed, ARM the system, and then try to start the engine with the key. The Starter should not crank, and the engine should not start.
- **Valet mode :** Ensure the Remote-Starter/Alarm is able to enter and exit Valet Mode. When the Remote-Starter/Alarm is in Valet Mode, pressing the LOCK button will LOCK the doors without activating the starter kill. (Refer to the User Guide for further information on Valet Mode)
- **Alarm :** ARM the Alarm, and ensure that opening any door, the hood, the trunk, and the Shock Sensor will all trigger the Alarm.

CLOSING UP

Use tie-wraps and screws to properly secure the Remote-Starter/Alarm and to keep all wiring away from any moving parts such as the parking brake, steering column, and foot pedals. Mount all switches in an accessible location where they do not risk getting accidentally kicked or hit.

Ensure all warning labels are applied on clean, visible location under the hood. Do not stick them to the engine block or exhaust manifold.

Most warranty claims are the result of the user (driver) misunderstands how the Remote-Starter/Alarm works and performs. Take the time to properly explain all of the installed features and functions to the customer(s) before they leave the premises.

LIABILITY

Neither the manufacturer or distributor of this module are responsible for damages of any kind indirectly or directly caused by this Remote-Starter/Alarm or any of its pieces, except for the replacement of the module in case of manufacturing defects. All pieces must be installed by qualified technician. This Instruction Guide may change without notice. Visit http://ifar.ca/files/FSA206/ for the latest version.

FORTIN
SYSTÈMES ÉLECTRONIQUES

FSA-206

SYSTÈME DE DÉMARRAGE À DISTANCE ET D'ALARME COMPLET POUR TRANSMISSION AUTOMATIQUE OU MANUELLE.

GUIDE D'INSTALLATION

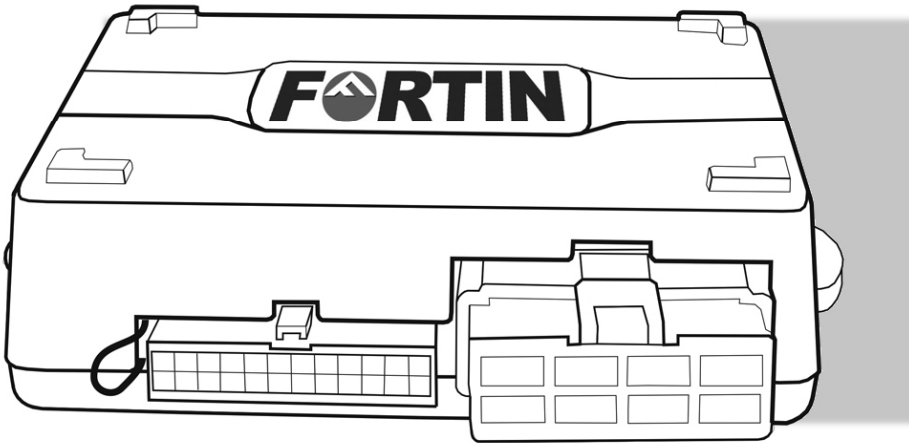

Avis
Le fabricant n'acceptera aucune responsabilité quant à des dommages de nature électrique ou mécanique causés par une installation inadéquate du produit, qu'il s'agisse de dommages au véhicule lui-même ou au système. Ce produit doit être installé par un technicien certifié utilisant tous les dispositifs de sécurité fournis. Veuillez noter que ce guide prend pour acquis que l'installation de ce démarreur à distance a été faite par des techniciens qualifiés.
Avertissement
Par défaut le système est configuré pour les véhicules à transmission manuelle. Pour les véhicules équipés d'une transmission automatique, la boucle de sécurité de l'unité doit être coupée. Avant de procéder à l'installation, assurez-vous que le véhicule ne démarre pas lorsque le sélecteur de vitesses est en position «drive» ou en position de marche arrière. Si un véhicule à transmission automatique démarre lorsque la transmission est embrayée, assurez-vous que la boucle sur l'unité n'est pas coupée. Une fois la boucle de sécurité de l'unité coupée, le système est considéré comme un démarreur à distance pour transmission automatique indéfiniment. Lorsque la boucle est coupée, toutes garanties ou responsabilités seront immédiatement annulées si l'unité est installée sur un véhicule à transmission manuelle.

Standards Council of Canada
Accredited Registrar
Conseil canadien des normes
Registraire accrédité

ISO 9001:2000
CERTIFICATION
Intertek

Rev. R 16/11/2010 Fabriqué au Canada

FORTIN
SYSTÈMES ÉLECTRONIQUES

TABLE DES MATIÈRES

INTRODUCTION 2

INCLUS DANS LA TROUSSE 2

À RETENIR LORS DE L'INSTALLATION 2

DESCRIPTION DU CABLAGE 3

CONNECTEUR D'ALLUMAGE À 8 BROCHES 3
CONNECTEUR PRINCIPAL À 24 BROCHES 5

SELECTION DU MODE AUTOMATIQUE OU MANUEL 8

PROGRAMMATION DE LA TÉLÉCOMMANDE 8

AVANT DE PROGRAMMER 8
PROGRAMMATION DES TÉLÉCOMMANDES 8
PROGRAMMATION DES OPTIONS PAR LES TÉLÉCOMMANDES 9
APPRENTISSAGE DU TACHYMETRE 9

TABLEAUX DE PROGRAMMATION 9

AJOUTER UNE TELECOMMANDE (OPTION #1) 9
5EME RELAIS (OPTION #2) 9
SEUIL DE DEMARRAGE (OPTION #3) 10
DUREE D'EXECUTION GAZ (DIESEL) (OPTION #4) 10
OPTIONS D'ALARME (OPTION #5) 10
VERROUILLAGE ET DÉVERROUILLAGE AU DEMARRAGE (OPTION #6) 10
VERROUILLAGE DES PORTIÈRES A L'ALLUMAGE (OPTION #7) 11
DUREE DE L'IMPULSION DE VERROUILLAGE (OPTION #8) 11
ARMEMENT PASSIF OU ACTIF (OPTION #9) 11
ANTI-DEMARREUR (OPTION #10) 11
CONFIRMATION (OPTION #11) 11
MEDIUM DE CONFIRMATION (OPTION #12) 11
TEMPS DE CONFIRMATION (OPTION #13) 12
ALARME / STARTER (OPTION #14) 12
VERROUILLAGE INTELLIGENT (OPTION #15) 12
DEMARRAGE PERIODIQUE (OPTION #16) 12
RETARDEMENT DU PLAFONNIER (OPTION #17) 12
MODE DIESEL (OPTION #18) 12
MODE TURBO (OPTION #19) 12
SANS TACH (OPTION #20) 12
TENTATIVE DE DEMARRAGE (OPTION #21) 13
MODE TÉLÉCOMMANDE SECURITAIRE (OPTION #22) 13
REINITIALISATION (OPTION #23) 13
PUSH TO START (OPTION #24) 13
AUXILIAIRE 1 (OPTION #25) 13
HYBRIDE (OPTION #26) 13
AUXILIAIRE 2 (OPTION #27) 13
NEUTRAL SAFETY SWITCH (OPTION #28) 14
DUREE DE L'ALARME (OPTION #29) 14
CODE VALET (OPTION #30) 14
5IEME RELAIS (OPTION #31) 14
GROUND OUT (OPTION #32) 14
ACTIVATION DU MODE PRET A DEMARRER POUR TRANSMISSION MANUEL=(OPTION #33) 14
PULSATION VALISE (OPTION #34) 15
IGNITION DESARMEMENT (OPTION #35) 15
ACTIVATION / DESACTIVATION DU MODE VALET (OPTION #36) 15
ARRET DOUBLE SECURITE (OPTION #37) 15

RELEVE DES EVENEMENTS 15

DIAGNOSTIC DE L'ALARME 15

VERIFICATIONS 15

POUR TERMINER 16

INFORMATION 16

INTRODUCTION

Ce guide d'installation contient tous les renseignements pertinents et nécessaires à l'installation du système. La plupart des caractéristiques du produit sont décrites dans le guide de l'utilisateur. Si vous avez besoin d'explications détaillées sur une caractéristique du produit, nous vous recommandons de consulter le guide de l'utilisateur.

INCLUS DANS LA TROUSSE

Avant de commencer l'installation, **veuillez lire attentivement le guide d'installation,** en particulier la section description du câblage et les options de programmation. Il est très important que vous vous familiarisiez avec la programmation et le maniement du système, même si vous avez déjà installé un système analogue par le passé. Ce produit possède de nombreuses caractéristiques innovatrices dont vous risquez de ne pas tirer profit si vous ne lisez pas le guide. Avant de procéder à l'installation, assurez-vous que toutes les pièces requises pour l'installation sont dans la boîte.

Voici une liste des pièces comprises dans la trousse :

- 1 Unité de commande ou deux
- 1 Récepteur
- 1 Connecteur d'allumage à 8 broches (calibre AWG 14)
- 1 Connecteur principal à 24 broches (calibre AWG 22)
- 1 Sac de pièces : Contact de capot, Connecteur et Autocollant d'avertissement
- 1 touche valet
- Guide de l'utilisateur
- Guide d'installation rapide

INDUSTRIE CANADA – AVIS AUX UTILISATEURS :
L'utilisation de ce dispositif est autorisée seulement aux conditions suivantes : (1) il ne doit pas produire de brouillage et (2) l'utilisateur du dispositif doit être prêt à accepter tout brouillage radioélectrique reçu, même si ce brouillage est susceptible de compromettre le fonctionnement du dispositif. Afin de réduire le risque d'interférence aux autres utilisateurs, le type d'antenne et son gain doivent être choisis de façon à ce que la puissance isotrope rayonnée équivalente (p.i.r.e.) ne soit pas supérieure au niveau requis pour obtenir une communication satisfaisante.
FCC – AVIS AUX UTILISATEURS :
Le fabricant ne peut être tenu responsable du brouillage radioélectrique provoqué par une modification non autorisée de l'équipement. Une telle modification peut entraîner l'annulation du droit de l'utilisateur à faire fonctionner cet équipement.

À RETENIR LORS DE L'INSTALLATION

- Assurez-vous qu'un véhicule à transmission automatique ne démarre pas lorsque la transmission est embrayée. **Dans le cas contraire, installez plutôt le module en mode transmission manuelle.**
- Lors de l'installation d'un produit pour transmission manuelle sur un véhicule muni d'une transmission manuelle, assurez-vous toujours que toutes les portières sont à même de désactiver le mode prêt à démarrer. Faites la connexion du fil utilisé de façon à ce que celui-ci soit actionné par chacune des portières.
- Lors de l'installation d'un produit pour transmission manuelle sur un véhicule muni d'une transmission manuelle, assurez-vous que les contacts du frein de stationnement et des portières fonctionnent correctement.
- Lorsque vous travaillez sur un véhicule, laissez toujours une fenêtre baissée.
- Ne laissez **jamais** les clés dans la voiture! Laissez-les plutôt sur une table de travail et gardez une fenêtre baissée.
- Si possible, retirez le fusible de la lampe d'accueil pour prévenir l'épuisement de la batterie.
- Avant de travailler, inspectez le véhicule pour localiser d'éventuels dommages à la carrosserie ou au niveau du système électrique.
- **Soudez toujours toutes les connexions et isolez-les avec du ruban.**
- Maintenez l'antenne loin des antennes d'un type autre (GPS/OnStar).
- N'installez jamais le système à un endroit où il pourrait nuire au fonctionnement normal du véhicule ou au travail d'un technicien d'entretien.

- Utilisez toujours un passe-fil pour faire passer des fils dans le compartiment du moteur. Ne faites jamais passer un fil sur une surface de métal nu ou coupant.
- Ne débranchez pas la batterie d'un véhicule muni de sacs autogonflables ou d'une radio à dispositif antivol.
- N'utilisez jamais la colonne de direction pour mettre le module du système à la masse.
- Assurez-vous que tous les interrupteurs et toutes les commandes fonctionnent correctement.
- Assurez-vous que le moteur démarre correctement et qu'il fonctionne adéquatement lorsqu'il tourne au repos.
- Assurez-vous que tous les dispositifs de sécurité sont installés : la touche valet, la touche voiturier et l'étiquette d'avertissement.
- Assurez-vous toujours que tous les relais et modules externes que vous branchez au module du système sont raccordés à un fusible qui convient au branchement que vous voulez effectuer et qu'ils sont tous isolés par diode.
- Les véhicules munis de phare de jour ne permettent pas toujours à l'installateur de voir les effets de programmation puisque les phares de jours ne s'éteignent pas. (**N.B. :** Écoutez attentivement les déclics du relais dans le module démarreur à distance afin de compter l'option sélectionnée. Par contre, vous pouvez programmer votre module en installant temporairement une lumière témoin en parallèle.)
- Lorsque vous effectuez un raccordement en parallèle, assurez-vous de bien isoler chaque connexion par diode afin d'éviter les effets de rétroaction, « feedback », et les dommages qui pourraient en découler.

  Exemples :

  1-**Raccordement d'un module de contournement de la Pédale d'embrayage et d'un Transpondeur au fil MIS À LA MASSE (SYSTÈME EN MARCHE) :** Au point de jonction où le fil **MIS À LA MASSE** se divise pour être raccordé à chacun des dispositifs, une diode doit être installée sur chacun des fils.

  2-**Connexions multiples ou individuelles des portières :** Lorsque vous branchez simultanément tous les contacts des portières au fil entrée portières du module du système, chaque fil doit être isolé par diode afin d'éviter les effets de rétroaction « feedback ».

  N.B. : Les exemples ci-dessus reflètent des exemples communs où l'isolation par diode est nécessaire. Veuillez noter qu'il existe plusieurs autres situations où vous devez utiliser des diodes pour isoler les fils.

DESCRIPTION DU CABLAGE

Lors de la connexion du système, il est important de toujours brancher le connecteur de 8 broches (contenant le fil de la masse) en premier, dans le cas contraire, les composants internes du système pourraient être sérieusement endommagés.
Veillez à ne pas alimenter le système avant que le fil de masse soit connecté à la masse (Broche no.4). Pour éviter que la chose se produise accidentellement, il est avantageux de retirer les fusibles de leurs douilles au début de l'installation, et de les replacer seulement lors des toutes dernières étapes de l'installation.

CONNECTEUR D'ALLUMAGE À 8 BROCHES

Les deux câbles Batterie In servent d'entrée d'alimentation du module. Les autres câbles servent à reproduire les actions électriques du commutateur d'allumage lors d'un démarrage à distance. Ces câbles se raccordent habituellement au commutateur d'allumage.

⚠ **Ne pas changer l'intégrité du véhicule en court-circuitant des fils volontairement.**

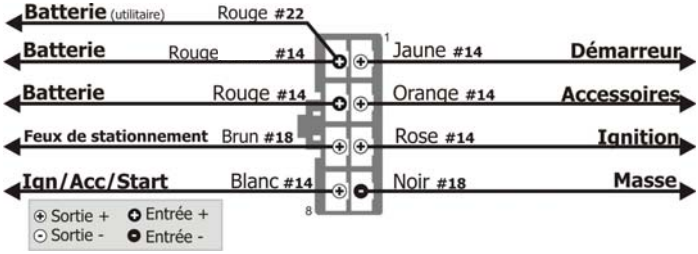

FIL	COULEUR	FONCTION	DESCRIPTION
1	JAUNE	**(+) Sortie démarreur (30 A)**	Se raccorde au câble du démarreur (au commutateur de l'allumage). Le câble source doit avoir +12V seulement lorsque la clé de contact est en position de démarrage (**CRANK**).
2	ORANGE	**(+) Sortie accessoires : Ventillateur du chauffage (30 A)**	Se raccorde au câble d'accessoires (ventilateur du chauffage). Ce câble n'est pas sous tension lorsque la clé est à la position de démarrage (CRANK). ⚠ **ATTENTION !** Certains véhicules ont plus d'un câble d'accessoires au commutateur d'allumage afin d'alimenter le ventilateur du chauffage. Vous devez vous servir du cinquième Relais (Broche 8) ainsi que d'autres relais supplémentaires pour alimenter les câbles d'accessoires supplémentaires (si nécessaire).
3	ROSE	**(+) Sortie allumage (30 A)**	Se raccorde au câble d'allumage du véhicule. Le câble de source doit fournir +12 V lorsque la clé de contact est en position d'allumage (**IGNITION ON)** ainsi qu'à la position de démarrage (**CRANK**). ⚠ **ATTENTION !** Certains véhicules ont plus d'un câble d'accessoires au commutateur d'allumage afin d'alimenter le ventilateur du chauffage. Vous devez vous servir du cinquième relais (Broche 8) ainsi que d'autres relais supplémentaires pour alimenter les câbles d'accessoires supplémentaires (si nécessaire).
4	NOIR	**(–) Entrée de masse du Châssis**	Se raccorde à une surface métallique non peinte (au châssis ou à même la carrosserie). Il est préférable de se servir d'un boulon de masse du fabricant plutôt que d'une vis auto-taraudeuse : les vis peuvent se dégager ou rouiller, ce qui causerait des problèmes.
5	ROUGE #22	**(+) Batterie 12 V**	Se raccorde principalement au module de contournement. Sortie 12V, 5A.
	ROUGE	**(+) Batterie 12 V**	Se raccorde au câble d'alimentation 12V de la voiture. Assurez-vous que le câble d'alimentation du fabricant est muni d'un fusible de plus de 30 A. **N.B. :** Certains nouveaux véhicules n'ont pas de source adéquate de 12 V au commutateur de l'allumage (le calibre du câble est trop petit). Si tel est le cas, localisez une source d'alimentation de plus grand ampérage dans le véhicule.

FIL	COULEUR	FONCTION	DESCRIPTION
6	ROUGE	**(+) Batterie 12 V**	Se raccorde au câble d'alimentation 12V de la voiture. Assurez-vous que le câble d'alimentation du fabricant est muni d'un fusible de plus de 30 A. **N.B. :** Certains nouveaux véhicules n'ont pas de source adéquate de 12 V au commutateur de l'allumage (le calibre du câble est trop petit). Si tel est le cas, localisez une source d'alimentation de plus grand ampérage dans le véhicule.
7	**BRUN**	**Sortie des Feux de stationnement (+12 V)**	Fournis une sortie +12 volts (15 A maximum) et dois être raccordé au câble de feux de stationnement (doit fournir +12 volts lorsque le commutateur est à la position **ON**). **N.B. :** Assurez-vous que le voltage ne varie pas lorsque le gradateur (Dimmer) est actionné. Si le voltage augmente ou diminue, trouvez un autre câble. **REMARQUE :** *Il y a aussi une sortie négative des feux de stationnement, mais seulement une de ces deux sorties doit être branchée.*
8	**BLANC**	**Ign. / Acc./ Start**	Ce câble à haut ampérage peut alimenter un 2e allumage ou un 2e accessoires ou un 2e démarrage. Voir le tableau de programmation option 2 pour configurer la bonne sortie.

CONNECTEUR PRINCIPAL À 24 BROCHES

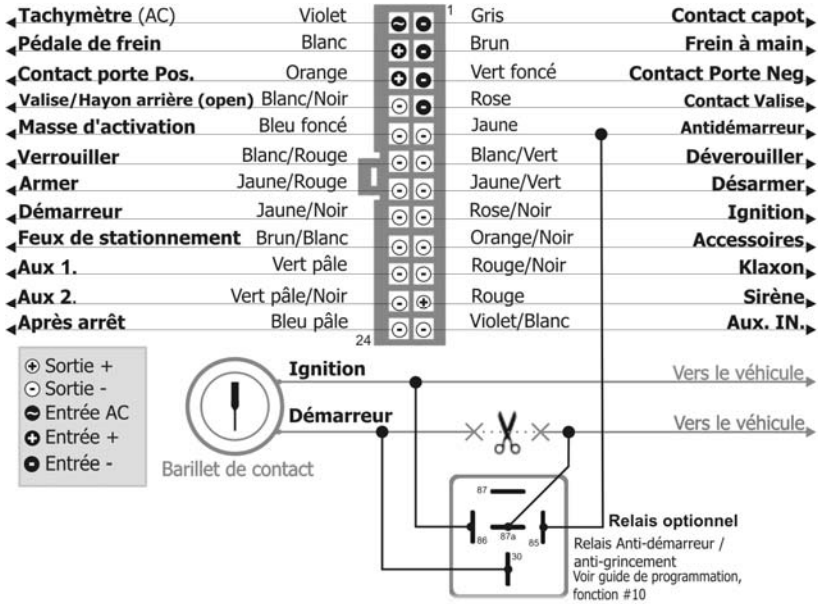

FIL	COULEUR	FONCTION	DESCRIPTION
1	GRIS	**(–) Interrupteur du Capot Zone 5**	Se raccorde à l'interrupteur de capot. Cette zone désactive le module lorsque le capot s'ouvre et déclenche l'alarme.

FIL	COULEUR	FONCTION	DESCRIPTION
2	BRUN	**(-) Frein à main**	Se raccorde au fil indicateur de lumière du frein de stationnement du tableau de bord. Ce fil se situe généralement au levier du frein de stationnement. ⚠ **IMPORTANT !** À installer obligatoirement avec un démarreur manuel seulement. **Note :** Le fil devrait tester la masse quand le frein de stationnement est engagé.
3	VERT	**(-) Contact de porte Zone 3**	Cette zone doit être utilisée dans un véhicule muni de contact de portes à circuits négatif. Elle déclenche l'alarme. ⚠ **DANGER !** Il est essentiel que le démarreur à distance soit connecté de manière à ce que chacune des portes puisse désactiver le mode Prêt à démarrer: le contact de portes du côté conducteur ne constitue pas une connexion suffisante.
4	PINK	**(-) Contact de valise Zone 6**	Cette zone déclenche l'alarme.
5	JAUNE	**(-) Antidémarreur**	Ce système est muni d'un circuit antidémarreur à armement **PASSIF** ou **ACTIF** qui immobilise le véhicule lorsqu'il est armé. Ce fil fournit une sortie constante de 400 mA lorsque le module est armé (verrouillé par télécommande) ou lorsqu'il est démarré par la télécommande. Ce fil doit être branché à un relais externe (Voir le Guide d'installation rapide). De plus, le circuit antidémarreur empêche le ré-engagement du démarreur (alors que le moteur est déjà en marche) lorsque la clé est insérée dans le commutateur d'allumage puis tournée à la position **CRANK**.
6	BLANC/ VERT	**(–) Sortie Déverrouillage**	Sortie négative de 400 mA programmable à 1/4 sec., à 4 sec. ou à double impulsion de 1/4 sec. Ce fil déverrouille les portes.
7	JAUNE/ VERT	**(-) Sortie désarmement**	Impulsion négative de 400 mA de 1/4 sec. Lorsque les portières sont déverrouillées par télécommande. Brancher au fil de désarmement du véhicule. **N.B. :** Le module génère aussi une impulsion de désarmement avant un démarrage à distance
8	ROSE/NOIR	**(-) Sortie allumage**	Se raccorde au câble d'allumage du véhicule. Le câble de source doit fournir (-) GND lorsque la clé de contact est en position d'allumage (**IGNITION ON)** ainsi qu'à la position de démarrage (**CRANK**). ⚠ **ATTENTION !** Certains véhicules ont plus d'un câble d'allumage au commutateur d'allumage.
9	ORANGE/ NOIR	**(-) Sortie accessoire**	Se raccorde au câble d'accessoires négatifs (ventilateur du chauffage). Ce câble n'est pas sous tension lorsque la clé est à la position de démarrage (CRANK).
10	ROUGE/ NOIR	**(-) Sortie klaxon**	Sortie de klaxon négatif. À brancher à la borne négative du klaxon.
11	ROUGE	**(+) Sortie Sirène**	Sortie de Sirène +12 V. À brancher à la borne positive de la sirène.
12	VIOLET/ BLANC	**(-) Auxiliaire IN Zone 7**	Cette zone est utilisée pour déclencher l'alarme. La zone sera active 15 secondes après l'armement du système. Cette zone est également ignorée lorsque le démarreur est engagé. Cette entrée est aussi utilisée pour détecter le Neurtral Safety Switch (option 28).

FIL	COULEUR	FONCTION	DESCRIPTION
13	VIOLET	**(A.C.) entrée du tachymètre**	Ce fil indique si le moteur est en marche. Les points de références les plus communs sont: la borne du côté positive de l'injecteur, la borne du côté négatif de la bobine d'allumage, le capteur du vilebrequin (***crankshaft***) ou le module de commande du moteur (ECM).
14	BLANC	**(+) Entrée du commutateur de Frein**	Se raccorde sur le câble des feux de freinage du véhicule. Ce câble doit fournir +12 volts **seulement** lorsque la pédale de frein est actionnée. Cette entrée désactive le module lorsque la pédale de frein est enfoncée. Ce fil est aussi utilisé lors de la programmation et donc, il est primordial qu'il soit installé.
15	ORANGE	**(+) Entrée contact de porte Zone 3**	Cette zone doit être utilisée dans un véhicule muni de contact de portes à circuits positif, elle déclenche l'alarme. ⚠ **DANGER !** Il est essentiel que le démarreur à distance soit connecté de manière à ce que chacune des portes puisse désactiver le mode Prêt à démarrer: le contact de portes du côté conducteur ne constitue pas une connexion suffisante.
16	BLANC/ NOIR	**(–) Valise**	Cette sortie ouvre la valise lorsqu'elle est activée par la télécommande.
17	BLEU FONCÉ	**(–) Sortie à la masse lorsque le Module est en marche**	Sortie à la masse constante de 400 mA lorsque le moteur est démarré par un démarreur à distance. La sortie est activée 1 seconde avant le démarrage à distance et se désactive 1 seconde après l'arrêt du démarreur à distance. **ATTENTION :** Si vous branchez plusieurs relais ou plusieurs modules à ce fil, assurez-vous qu'ils soient tous isolés par une diode. Dans le cas contraire, le véhicule et le module pourraient subir des dommages à cause de phénomènes de rétroaction «*feedback*».
18	BLANC/ ROUGE	**(–) Sortie Verrouillage**	Sortie négative de 400 mA programmable à 1/4 sec. ou 4 secs. Ce fil verrouille les portes.
19	JAUNE/ ROUGE	**(–) Sortie Armement**	Sortie négative de 400 mA lorsque la touche **VERR**. est pressée. Cette sortie est activée 500 ms avant l'impulsion de verrouillage et elle est désactivée 250 ms après la fin de l'impulsion verrouillage. **N.B. :** Le module génère aussi une impulsion **d'armement** à la fin du cycle de démarrage à distance.
20	JAUNE/ NOIR	**(-) Sortie démarreur**	Se raccorde au câble du démarreur (au commutateur de l'allumage). Le câble de source doit avoir un signal negatif (-) seulement lorsque la clé de contact est en position de démarrage (**CRANK**).
21	BRUN/ BLANC	**(–) Sortie feux de stationnement**	Fournis une sortie négative (-) et dois être raccordée au câble de feux de stationnement négatif.
22	VERT PÂLE	**(-) Sortie Aux.1**	5 Boutons seulement : Pesez sur les boutons AUX et VERROUILLER pour activer la fonction 2.
23	VERT PÂLE/ NOIR	**(-) Sortie Aux.2**	5 Boutons seulement : Pesez sur les boutons AUX et DÉVERROUILLER pour activer la fonction 2.

FIL	COULEUR	FONCTION	DESCRIPTION
24	BLEU PÂLE	**Arrêt après (Shut Down After)**	Une sortie négative de 400 mA. Elle donne une impulsion de 1 seconde à l'arrêt du démarreur à distance. Se raccorde au contact de porte négatif. Cette option permet d'éteindre les feux de stationnement et la radio.

SELECTION DU MODE AUTOMATIQUE OU MANUEL

MISE EN GARDE

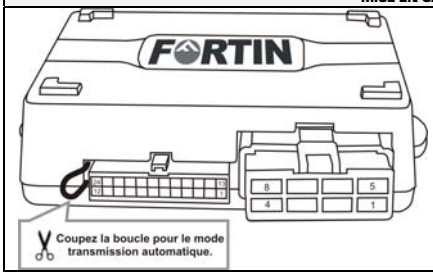

MODE MANUEL :
Ne pas couper la boucle en mode manuel, ceci sera considéré comme une installation défaillante et annulera automatiquement la garantie du produit.

MODE AUTOMATIQUE :
Coupez la boucle en mode automatique.

PROGRAMMATION DE LA TÉLÉCOMMANDE

AVANT DE PROGRAMMER

La télécommande du démarreur à distance n'est pas préréglée en usine ; vous devez donc procéder à la programmation de la télécommande après avoir terminé le branchement du démarreur à distance. Le démarreur à distance peut retenir en mémoire jusqu'à 4 codes de télécommandes. Lorsque vous exécutez un cinquième réglage, le premier code sera effacé de la mémoire du démarreur à distance.

PROGRAMMATION DES TÉLÉCOMMANDES

Étape 1

Tournez l'ignition à ON

Étape 2

Gardez la pression sur le bouton valet jusqu'à ce que la DEL clignote, puis relâchez (approximativement 5 secondes).

Étape 3

Appuyez et relâchez le bouton valet 1 fois. Les feux de positionnement clignotent pour confirmer.

Étape 4

Appuyez et relâchez une fois la pédale de frein.

Étape 5

Appuyez sur le bouton de verrouillage de chacune de télécommande (max 4), les feux de positionnement vont clignoter pour confirmer chacune des programmations.

Étape 6

Appuyez et relâchez la pédale de frein.

Étape 7

Tournez l'ignition à OFF.

PROGRAMMATION DES OPTIONS PAR LES TÉLÉCOMMANDES

Étape 1	Désarmez l'alarme, désactivez le valet. Tournez la clef à ignition.
Étape 2	Appuyez et gardez la pression sur le commutateur valet jusqu'à ce que la DEL clignote et relâchez.
Étape 3	Appuyez 1 à 29 fois sur le commutateur valet pour sélectionner l'option désirée. Les feux de stationnement et le klaxon/sirene confirment à chaque pression du commutateur.
Étape 4	Appuyez et relâchez une fois la pédale de frein.
Étape 5	Appuyez sur les boutons 1, 2, 3 ou 4 de l'une des télécommandes programmées pour sélectionner le mode. Les lumières de stationnement confirment le mode en clignotant de 1 à 6 fois.
Étape 6	Tournez l'ignition à OFF pour sortir du mode de programmation. Les lumières de stationnement clignotent 4 fois.

APPRENTISSAGE DU TACHYMETRE

Étape 1	Démarrez le moteur avec la clé.
Étape 2	Appuyez et tenez enfoncé le commutateur valet jusqu'à ce que la DEL clignote et relâchez.
Étape 3	Appuyer 20 fois sur le commutateur valet. Les feux de stationnement et le klaxon/sirène confirment à chaque pression du commutateur.
Étape 4	Appuyez et relâchez une fois la pédale de frein.
Étape 5	Appuyez sur le bouton valise. 3 coups de klaxon/sirène confirment l'apprentissage du tach.

Un long coup de klaxon/sirène indique que la procédure a échoué.
Dans le cas d'un échec à la programmation ou pour réapprendre la valeur du tach, vous devez recommencer la procédure décrite.

TABLEAUX DE PROGRAMMATION

VOIR LE GUIDE D'INSTALLATION RAPIDE POUR LA VERSION LA PLUS RECENTE DU GUIDE DE PROGRAMMATION.

AJOUTER UNE TELECOMMANDE (Option #1)

Cette fonction vous permet de Programmer une nouvelle télécommande.

MODE 1 (Bouton 1)	**Programmation conducteur 1**
MODE 2 (Bouton 2)	Programmation conducteur 2 (Data-Link seulement.)
MODE 3 (Bouton 3)	Programmation multi-véhicule

5EME RELAIS (Option #2)

Configuration des relais. Bouton 4: Pour Toyota. Bouton 1 et 2: Pour Dodge Ram.

MODE 1 (Bouton 1)	**2° Ignition**
MODE 2 (Bouton 2)	2° Accessoire
MODE 3 (Bouton 3)	2° Start
MODE 4 (Bouton 4)	Rose : Ignition

	Orange : 2° ignition
	Blanc : 2° Start
	Jaune : Start
	Brun : Stationnement (+)
MODE 5 (Bouton 1et 2)	Rose : Ignition
	Blanc : 2° Ignition
	Orange : Accessoire
	Brun : 2° accessoire
	Jaune : Start
	Aux. 1 : Stationnement (-)
MODE 6 (Bouton 3 et 4)	Rose : Ignition
	Orange : Accessoire
	Brun : 2° Ignition
	Blanc : 2° Start
	Jaune : Start
	Aux. 1 : Stationnement (-)

SEUIL DE DEMARRAGE (Option #3)

Cette fonction vous permet d'ajuster la durée du seuil de démarrage. Si lors des essais le véhicule démarre trop longtemps (overcrank) ou pas assez longtemps (under-crank) vous devez réduire en utilisant l'option #3 du guide de programmation.

Lorsque l'on reprogramme l'option 3 (Seuil de démarrage)
*-Chaque pression du bouton 1 (Verrouillage) augmentera graduellement le seuil de démarrage. (Requis lorsque le véhicule 'sous démarre' (under-crank))
**-Chaque pression simultanée des boutons 3 et 4 (Valise et Démarrage) diminuera graduellement le temps de démarrage. (Requis lorsque le véhicule 'sur démarre' (over-crank))

Durée du seuil de démarrage.

MODE 1 (Bouton 1)	Augmenter
MODE 2 (Bouton 2)	+++++
MODE 3 (Bouton 3)	**++++**
MODE 4 (Bouton 4)	+++
MODE 5 (Bouton 1et 2)	++
MODE 6 (Bouton 3 et 4)	Diminuer

DURÉE D'EXÉCUTION GAZ (DIESEL) (Option #4)

Le temps de fonctionnement en minute. (x2) en mode Diesel, voir fonction #18

MODE 1 (Bouton 1)	**15 (30)**
MODE 2 (Bouton 2)	7 (14)
MODE 3 (Bouton 3)	3 (6)

OPTIONS D'ALARME (Option #5)

Changement simultanément en mode 2, les fonctions #7, #9, #14 et #15

MODE 1 (Bouton 1)	**Toutes désactivées**
MODE 2 (Bouton 2)	Toutes activées

VERROUILLAGE ET DÉVERROUILLAGE AU DEMARRAGE (Option #6)

Cette caractéristique permet de contrôler les systèmes d'alarme d'origine de certains véhicules sans nécessiter le branchement des fils Armement et Désarmement. (En particulier : cette fonctionnalité est conçue pour l'utilisation des systèmes d'alarme d'origine utilisant le fil de verrouillage du fabricant pour **armer** l'alarme et le fil de déverrouillage du fabricant pour la **désarmer**.)

En sélectionnant l'option Verrouiller et Déverrouiller au démarrage (mode 2), le système **déverrouille** les portières au moment du démarrage à distance. Il **verrouille** également après le démarrage à distance et à l'arrêt du démarreur si la clef n'est pas à la position allumage (**IGNITION ON/RUN**).

Par contre, si l'option Verrouille seulement est activée (mode 3), les portes ne se **déverrouillent** pas au moment du démarrage à distance, mais elles se **verrouillent** après le démarrage à distance et à l'arrêt du démarreur si la clef n'est pas à la position allumage (**IGNITION ON/RUN**).
Notez bien que la majorité des systèmes d'origine **n'armeront pas** l'alarme lorsque le moteur est en marche ; néanmoins, les portières **seront verrouillées et l'alarme du démarreur sera toujours active**.

Déverrouille avant le démarrage à distance. Verrouille après le démarrage à distance. Verrouille après la durée de marche du démarreur.

MODE 1 (Bouton 1)	**Désactivé**
MODE 2 (Bouton 2)	Activé Verrouillage/Déverrouillage

MODE 3 (Bouton 3)	Activé Verrouillage seulement
MODE 4 (Bouton 4)	Activé Verrouillage/Déverrouillage après l'arrêt
MODE 5 (Bouton 1et 2)	Verrouille 10 secondes après l'arrêt du démarreur à distance

VERROUILLAGE DES PORTIÈRES A L'ALLUMAGE (Option #7)

Si l'option Verrouillage à l'ignition est activée, toutes les portières du véhicule se **verrouillent** lorsque la clé est en position d'allumage (**IGNITION ON/RUN**) et que la pédale de frein est actionnée. Le système **déverrouille** toutes les portières quand la clé revient en position OFF.

MODE 1 (Bouton 1)	**Désactivé**
MODE 2 (Bouton 2)	Activé
MODE 3 (Bouton 3)	Déverrouillage seulement

DUREE DE L'IMPULSION DE VERROUILLAGE (Option #8)

Les impulsions de verrouillage et de déverrouillage peuvent être configurées comme suit :

- impulsions de verrouillage et déverrouillage de 0.25s, 0.75s, 1.25s, ou 2.5s.
- impulsions de verr./déverr. de **4 sec.** pour les systèmes à verrouillage sous vide.
- une impulsion de verrouillage de 250 ms et **deux** impulsions de déverrouillage de **250 ms** pour les systèmes de déverrouillage/désarmement à double impulsion.
  (250 millisecondes = ¼ sec.)

Temps de pulsation et type de pulse.

MODE 1 (Bouton 1)	**Simple 0.25 sec**
MODE 2 (Bouton 2)	Double 0.25 sec
MODE 3 (Bouton 3)	Simple 4.0 sec
MODE 4 (Bouton 4)	Simple 2.5 sec
MODE 5 (Bouton 1et 2)	Simple 1.5 sec
MODE 6 (Bouton 3 et 4)	Simple 0.75 sec

ARMEMENT PASSIF OU ACTIF (Option #9)

Le Système peut être réglé en 2 types d'activations:

- **MODE ACTIF** : le système (alarme et dispositif antidémarrage) ne s'arme pas spontanément. Appuyez sur la touche **VERR.** pour armer et sur **DÉVERR.** pour désarmer.
- **MODE PASSIF** : (option par défaut) le système (alarme et dispositif antidémarrage) s'arme spontanément s'il n'a pas déjà été armé par le biais de la télécommande dans un délai de 30 secondes. Appuyez sur **DÉVERR.** pour le désarmer.

MODE 1 (Bouton 1)	**Actif**	Appuyez sur VERROUILLER pour activer l'alarme ou le coupe moteur.
MODE 2 (Bouton 2)	Passif avec verrouillage désactivé	Si le moteur est arrêté et que les portes sont ouvertes puis refermées, l'alarme s'active après 30 secondes. (Les portes ne sont pas verrouillées.) **Option alarme désactivée :** (Mode 2) Quand l'ignition est fermée, le coupe moteur s'active après 30 secondes
MODE 3 (Bouton 3)	Passif avec verrouillage activé	Quand l'ignition est fermée, et les portes sont ouvertes, puis refermées, l'alarme s'active et verrouille les portes.

ANTI-DEMARREUR (Option #10)

Anti-démarreur : (-) quand armé, anti-grincement : (-) lorsque le démarreur est activé.

MODE 1 (Bouton 1)	**Anti-démarreur et anti-grincement**
MODE 2 (Bouton 2)	Anti-grincement
MODE 3 (Bouton 3)	Relais normalement ouvert

CONFIRMATION (Option #11)

Confirmation sonore ou silencieuse des fonctions du système et option du DEL.

MODE 1 (Bouton 1)	**Silencieuse**
MODE 2 (Bouton 2)	Sonore
MODE 3 (Bouton 3)	DEL éteinte (off)
MODE 4 (Bouton 4)	DEL éteinte (off) à l'ignition

MEDIUM DE CONFIRMATION (Option #12)

La sirène et/ou le klaxon confirment les fonctions du système.

MODE 1 (Bouton 1)	**Klaxon**
MODE 2 (Bouton 2)	Sirène

MODE 3 (Bouton 3)	Sirène et klaxon
MODE 4 (Bouton 4)	Échange entre Sirène et klaxon

TEMPS DE CONFIRMATION (Option #13)

Le temps de confirmation du klaxon.

MODE 1 (Bouton 1)	**Long**
MODE 2 (Bouton 2)	Court

ALARME / STARTER (Option #14)

Alarme et/ou démarreur désactivé ou activé.

MODE 1 (Bouton 1)	**Alarme OFF - Démarreur ON**
MODE 2 (Bouton 2)	Alarme ON - Démarreur ON
MODE 3 (Bouton 3)	Alarme ON - Démarreur OFF

VERROUILLAGE INTELLIGENT (Option #15)

Cette caractéristique permet de **verrouiller** les portières et d'armer l'alarme (si installé) 30 secondes après avoir reçu la commande **déverrouillée**. L'ouverture d'une porte annule cette fonction.
Note : Les portières doivent être branchées sur le démarreur à distance pour activer cette fonction.

MODE 1 (Bouton 1)	**Désactivé**
MODE 2 (Bouton 2)	Activé
MODE 3 (Bouton 3)	Verrouille en même temps que le coupe moteur s'active en passif.
MODE 4 (Bouton 4)	Pas de pulse réarmement la 2e fois. Si le système est activé

DEMARRAGE PERIODIQUE (Option #16)

Période pour les démarrages automatiques.

MODE 1 (Bouton 1)	**3 heures /Durée d'exécution (Option 4)**
MODE 2 (Bouton 2)	1.5 heures/Durée d'exécution (Option 4)
MODE 3 (Bouton 3)	3 heures/5 minutes
MODE 4 (Bouton 4)	1.5 heures/5 minutes

RETARDEMENT DU PLAFONNIER (Option #17)

Cette option supervise le délais du plafonnier.

MODE 1 (Bouton 1)	**Désactivé**	
MODE 2 (Bouton 2)	Activé	Ne tiens pas compte du contact des portes pour l'alarme au démarrage.

MODE DIESEL (Option #18)

Mettre en marche l'allumage et attendre (x) secondes avant de démarrer le moteur.

MODE 1 (Bouton 1)	**Désactivé**	
MODE 2 (Bouton 2)	Activé	20 secondes
MODE 3 (Bouton 3)	Activé	10 secondes

MODE TURBO (Option #19)

Cette fonction est pour les véhicules équipés d'un turbo.

MODE 1 (Bouton 1)	**Désactivé**	
MODE 2 (Bouton 2)	Activé	2 min mode turbo
MODE 3 (Bouton 3)	Activé	4 min mode turbo

SANS TACH (Option #20)

Il est parfois difficile de localiser le signal tachymètre dans un véhicule. C'est pourquoi cette caractéristique permet de démarrer le véhicule à distance sans l'utilisation du signal tachymètre.

Le démarreur à distance n'utilise pas les fils du tachymètre pour déterminer le seuil de démarrage / ou programmation de la valeur de repos du Tach.

MODE 1 (Bouton 1)	**Supervision seulement**
MODE 2 (Bouton 2)	Analyse de la tention
MODE 3 (Bouton 3)	Apprentissage du Tach
MODE 4 (Bouton 4)	Démarrage (crank) 8 secondes
MODE 5 (Bouton 1 et 2)	Démarre (crank) 8 sec. + supervision et crank par Tach en Data-Link
MODE 6 (Bouton 3 et 4)	Supervision et crank par Tach en Data-Link

TENTATIVE DE DEMARRAGE (Option #21)

Par temps froid, il est fréquent que le démarrage à distance ne s'active pas du premier coup. Cette caractéristique permet donc plusieurs tentatives de démarrage à distance suite à un échec. Elle peut être réglée à 1, 2 ou 3 tentatives de démarrages.

Nombre de tentatives de démarrer le véhicule après un échec au démarrage à distance.

MODE 1 (Bouton 1)	**2**
MODE 2 (Bouton 2)	1
MODE 3 (Bouton 3)	3

MODE TÉLÉCOMMANDE SECURITAIRE (Option #22)

Si cette option est programmée, les boutons de la télécommande auront une résistance à une courte pression. Ce mode sert à empêcher l'activation du bouton par accident. Pour activer les fonctions coffre ou démarrage sous ce mode, vous devez garder une pression constante de 3 secondes.

L'économiseur de batterie permet de prolonger la vie de la batterie lorsque le démarreur est programmé en mode alarme. Toutefois vous ne recevrez pas de confirmation lorsque l'alarme se déclenchera.

MODE 1 (Bouton 1)	**Désactivé (1 sec)**
MODE 2 (Bouton 2)	Activé (3 sec)
MODE 3 (Bouton 3)	Télécommande 2 voies économiseur de batterie

REINITIALISATION (Option #23)

Le système est doté d'une fonction de réinitialisation, laquelle permet à l'installateur de réinitialiser toutes les options programmées à leurs valeurs par défaut. Ceci n'efface pas les télécommandes de la mémoire.

Remet toutes les fonctions par défaut. (mode 1)

MODE 1 (Bouton 1)	**Réinitialisation**

PUSH TO START (Option #24)

Inverse les fils Ignition et Frein pour adapter le démarreur à une installation push to start.

MODE 1 (Bouton 1)	**Désactivé**
MODE 2 (Bouton 2)	Activé voir le plan spécifique pour le véhicule sur www.ifar.ca
MODE 3 (Bouton 3)	Activé Sécurité: le moteur s'éteins lorsqu'une porte est ouverte
MODE 4 (Bouton 4)	Activé Sécurité: le moteur s'éteins lorsque le frein est pressé

AUXILIAIRE 1 (Option #25)

Configuration du canal auxiliaire 1.

MODE 1 (Bouton 1)	**Portes coulissantes**
MODE 2 (Bouton 2)	Pulse
MODE 3 (Bouton 3)	Maintiens 10 sec ou jusqu'à ce qu'un bouton soit pesé.
MODE 4 (Bouton 4)	Maintiens 20 sec ou jusqu'à ce qu'un bouton soit pesé.
MODE 5 (Bouton 1 et 2)	Maintiens 30 sec ou jusqu'à ce qu'un bouton soit pesé.
MODE 6 (Bouton 3 et 4)	Lorsqu'activé la commande est maintenue le reste du temps de démarrage

HYBRIDE (Option #26)

Fonction pour véhicule hybride.

MODE 1 (Bouton 1)	**Désactivé**
MODE 2 (Bouton 2)	Activé

AUXILIAIRE 2 (Option #27)

Configuration du canal auxiliaire 2.

MODE 1 (Bouton 1)	**Portes coulissantes**
MODE 2 (Bouton 2)	Pulse
MODE 3 (Bouton 3)	Maintiens 10 sec ou jusqu'à ce qu'un bouton soit pesé.
MODE 4 (Bouton 4)	Maintiens 20 sec ou jusqu'à ce qu'un bouton soit pesé.

MODE 5 (Bouton 1 et 2)	Maintiens 30 sec ou jusqu'à ce qu'un bouton soit pesé.

NEUTRAL SAFETY SWITCH **(Option #28)**

Pour véhicule à transmission manuel équipé d'une Neutral Safety Switch. Voir note p.3. NE PAS COUPER LA BOUCLE. Branchez le fil violet/blanc, Auxiliaire IN, à la neutral safety swicth.

MODE 1 (Bouton 1)	**Désactivé**
MODE 2 (Bouton 2)	Activé

DUREE DE L'ALARME **(Option #29)**

La durée de l'alarme lorsque celle-ci est déclenchée.

MODE 1 (Bouton 1)	**30 secondes**
MODE 2 (Bouton 2)	60 secondes
MODE 3 (Bouton 3)	120 secondes

CODE VALET **(Option #30)**

Le mode valet doit être activé pour prévenir les démarrages à distance accidentels. Le système d'alarme est désactivé (antidémarreur inclus) quand le véhicule est en mode Valet. Toute fois, il est toujours possible de verrouiller, déverrouiller les portes et d'ouvrir le coffre et le capot avec la télécommande

PAR DÉFAUT (VALET CODÉ DÉSACTIVÉ) :

1-Tournez la clé de contact en position d'allumage **(IGNITION ON / RUN).** Le véhicule n'a pas besoin d'être en marche.

2- En 10 sec. ou moins, appuyez 3 fois sur la touche valet pendant environ 1 sec. et 1 relâchez-la.

- Mode Valet : Témoin lumineux allumé.
- Mode fonctionnel: Témoin lumineux éteint.

VALET CODÉ ACTIVÉ :

1- Tournez la clé de contact en position d'allumage **(IGNITION ON / RUN).** Le véhicule n'a pas besoin d'être en marche.

2- En moins de 10 secondes appuyez de 3 à 7 fois sur la touche valet. Exemple : Si votre code est 7 valet appuyez et relâcher 7 fois la touche valet.

3- Appuyez ensuite 1 fois pendant 3 secondes.

- Mode Valet : Témoin lumineux allumé.
- Mode fonctionnel: Témoin lumineux éteint.

MODE 1 (Bouton 1)	**Défaut (3)**
MODE 2 (Bouton 2)	Code Valet : 3
MODE 3 (Bouton 3)	Code Valet : 4
MODE 4 (Bouton 4)	Code Valet : 5
MODE 5 (Bouton 1 et 2)	Code Valet : 6
MODE 6 (Bouton 3 et 4)	Code Valet : 7

5IEME RELAIS **(Option #31)**

Configuration du 5ieme relais.

MODE 1 (Bouton 1)	**Désactivé**
MODE 2 (Bouton 2)	Activé Sortie ignition maintenue après le démarrage
MODE 3 (Bouton 3)	Sortie Valise

GROUND OUT **(Option #32)**

Lorsque le démarreur à distance s'éteint, il est possible de programmé la sortie Ground Out pour qu'il reste activé pendant 1 ou 3 secondes après que le véhicule se soit éteint.

MODE 1 (Bouton 1)	**Reste actif 1 secondes après l'arrêt**
MODE 2 (Bouton 2)	Reste actif 3 secondes après l'arrêt

ACTIVATION DU MODE PRET A DEMARRER POUR TRANSMISSION MANUEL **(Option #33)**

ACTIVATION DU MODE PRET A DEMARRER:

1- Mettre le frein à main.

2- Appuyez sur le bouton Push-to-Start ou Appuyez sur le frein à pied.

3- Enlevez le frein à main

4- Relâchez le frein à pied

Le démarreur à distance s'activera.

MODE 1 (Bouton 1)	**Activé par Frein à main (ON) et Bouton télécommande (START)**
MODE 2 (Bouton 2)	Activé par Frein à main(ON) et Frein (ON à OFF) **Le tach doit être branché**

PULSATION VALISE	(Option #34)

Configuration de la sortie valise, pulse de Masse (Ground) de 0.5 sec ou 2.5 sec. et possibilité de faire déverrouiller les portes avec le pulse de valise.

MODE 1 (Bouton 1)	**0.5 secondes**
MODE 2 (Bouton 2)	2.5 secondes
MODE 3 (Bouton 3)	Déverrouillage avant Valise

IGNITION DESARMEMENT	(Option #35)

Si activé, le démarreur activera simultanément l'ignition 0.5 secondes à ON et le GND out (Ground Out While Running) pour désarmer l'alarme d'origine du véhicule par le contournement du transpondeur.

MODE 1 (Bouton 1)	**Désactivé**
MODE 2 (Bouton 2)	Désarmement par l'ignition

ACTIVATION / DESACTIVATION DU MODE VALET	(Option #36)

Active le mode valet avec la télécommande et/ou avec le bouton poussoirs.

MODE 1 (Bouton 1)	**Par bouton Valet ou Lock + unlock**
MODE 2 (Bouton 2)	Par Bouton Valet ou AUX + Verrouillage + Déverrouillage (AUX + Lock + Unlock)
MODE 3 (Bouton 3)	Par Bouton Valet seulement

ARRET DOUBLE SECURITE	(Option #37)

Observation des pins de portes pour la protection des véhicules équipé de clé de proximité.

MODE 1 (Bouton 1)	**Désactivé**
MODE 2 (Bouton 2)	Activé : le moteur s'éteint si une porte est ouverte avant d'avoir appuyé sur Déverrouillage (Unlock)

RELEVE DES EVENEMENTS

Lorsque le démarreur fournit un diagnostic à l'utilisateur permettant d'identifier les actions du démarreur. Les feux de stationnement clignotent un certain nombre de fois correspondant aux tableaux suivants :

	Diagnostique des feux de stationnement avant démarrage :
3x	Mode Prêt à démarrer désactivé
4x	Mode valet actif (Le témoin est allumé)
5x	Capot ouvert
	Diagnostique des feux stationnement après démarrage :
1x	Arrêt normal
3x	Arrêt après 15min ou par la télécommande
4x	Pas de tachymètre
5x	Capot ouvert
6x	Temps de démarrage (crank) supérieur à 8sec

DIAGNOSTIC DE L'ALARME

	Diagnostic de l'alarme (feu de stationnement et sirène/klaxon) :
3x	Porte – zone 3
4x	Détecteur de choc – zone 4
5x	Capot – zone 5
6x	Valise – zone 6
7x	Auxiliaire IN – zone 7
8x	Détecteur d'inclinaison (Tilt Sensor) – zone 8
9x	Ignition – zone 9

N.B. : Le x signifie un clignotement des Feux de stationnement.

VERIFICATIONS

Avant de conclure l'installation, il est bon de vérifier que le système fonctionne bien. Suivez la procédure suivante pour vous assurer du bon fonctionnement du système. Avant de faire

les tests, **assurez-vous que toutes les connexions ont été soudées, isolées et que le système est connecté**. **Faites démarrer le véhicule par le biais de la télécommande et écoutez attentivement le démarrage**. Si la durée d'action du démarreur est trop longue ou trop courte, ajuster la sensibilité du démarrage (Option 3). **Si vous détectez une anomalie du système, vérifiez les connexions de votre installation**.

- **Testez l'ouverture du capot:** ⚠ **ATTENTION** pendant que le moteur est en marche et sous le contrôle du système, ouvrez le capot : le véhicule doit s'éteindre. **La pose de l'interrupteur capot est obligatoire.**
- **Testez le circuit de la pédale de frein :** pendant que le moteur est en marche et sous le contrôle du système, actionnez et relâchez la pédale de frein. Le moteur doit s'arrêter immédiatement.
- **Mode véhicule en attente (Transmission manuelle).** Assurez-vous que le véhicule parvient à passer en mode Véhicule en attente et à en sortir.
- **Testez les portières (Transmission manuelle).** Après avoir mis le véhicule en mode Prêt à démarrer, assurez-vous que le système quitte bien le mode Prêt à démarrer lors de l'ouverture de chacune des portières et du hayon arrière.
- **Testez le frein de stationnement (transmission manuelle).** Après avoir mis le véhicule en Mode Prèt à démarrer, assurez-vous que le système quitte bien le mode prêt à démarrer lors du relâchement du frein de stationnement.
- **Alarme du fabricant.** Assurez-vous que le module est en mesure d'armer et de désarmer l'alarme du fabricant (si pertinent).
- **Verrouillage des portières et ouverture du coffre :** Assurez-vous que chacune de ces options (si installées) réagit adéquatement à toutes les télécommandes programmées.
- **Dispositif antidémarrage.** Installez-vous dans l'habitacle et fermez les portières. Armez le système et tentez de faire démarrer le moteur à l'aide de la clé de contact. Le moteur ne devrait pas pouvoir démarrer. Si vous arrivez à faire démarrer le moteur à l'aide de la clé de contact, effectuez à nouveau le raccordement du dispositif antidémarrage afin que celui-ci fonctionne correctement.
- **Mode valet.** Assurez-vous que le système parvient à passer en mode valet et à en sortir. Verrouillerez les portières sans armer le dispositif antidémarrage. (Consultez le guide de l'utilisateur pour plus de renseignements sur le mode valet.)
- **Alarme.** Activez l'alarme, assurez-vous que l'ouverture de chaque portière, le capot, la valise ainsi que tout autre dispositif antivol tel que détecteur de choc, démarre l'alarme lorsqu'ils sont activés.

POUR TERMINER

Utilisez des attaches à tête d'équerre (*tie-wrap*) ou des vis pour bien fixer le système, et assurez-vous que le filage passe à une bonne distance des pièces mobiles (par exemple : le frein de stationnement, la colonne de direction). Installez l'interrupteur valet à un endroit accessible et approprié, là où il ne risque pas d'être heurté par mégarde.

Assurez-vous que l'étiquette d'avertissement est apposée sous le capot, à un endroit lui donnant une bonne visibilité. Ne pas la coller sur le moteur ou le tuyau d'échappement.

Prenez bien le temps d'expliquer toutes les fonctions et caractéristiques au client avant qu'il ne quitte les lieux. La plupart des retours ont lieu parce que le client a mal compris le fonctionnement et les performances du produit.

INFORMATION

Ni le manufacturier, ni le distributeur ne se considèrent responsables des dommages causés ou ayant pu être causés, indirectement ou directement, par ce module, excepté le remplacement de ce module en cas de défectuosité de fabrication. Ce démarreur à distance doit être installé par un technicien qualifié. Ce guide d'instruction peut faire l'objet de changement sans préavis. Consultez le http://ifar.ca/files/FSA206/ pour voir la plus récente version.